MeteoTemp JW

8-in-1 WLAN Wetter Center

Art. No. 7004406

DE BEDIENUNGSANLEITUNG

DE Besuchen Sie unsere Website über den folgenden QR Code oder Weblink um weitere Informationen zu diesem Produkt oder die verfügbaren Übersetzungen dieser Anleitung zu finden.

EN Visit our website via the following QR Code or web link to find further information on this product or the available translations of these instructions.

FR Si vous souhaitez obtenir plus d'informations concernant ce produit ou rechercher ce mode d'emploi en d'autres langues, rendez-vous sur notre site Internet en utilisant le code QR ou le lien correspondant.

NL Bezoek onze internetpagina via de volgende QR-code of weblink, voor meer informatie over dit product of de beschikbare vertalingen van deze gebruiksaanwijzing.

ES ¿Desearía recibir unas instrucciones de uso completas sobre este producto en un idioma determinado? Entonces visite nuestra página web utilizando el siguiente enlace (código QR) para ver las versiones disponibles.

IT Desidera ricevere informazioni esaustive su questo prodotto in una lingua specifica? Venga a visitare il nostro sito Web al seguente link (codice QR Code) per conoscere le versioni disponibili.

RU Посетите наш сайт, отсканировав QR-код, или перейдите ссылке, чтобы больше узнать об этом товаре или скачать руководство по эксплуатации на другом языке.

www.bresser.de/P7004406

RECYCLAGE (TRIMAN/FRANCE)

FSC
www.fsc.org
MIX
Paper | Supporting responsible forestry
FSC® C140795

WORKS WITH:

https://proweatherlive.net https://weathercloud.net https://www.wunderground.com https://www.awekas.at https://www.pwsweather.com

Weather Underground is a registered trademark of The Weather Channel, LLC. both in the United States and internationally. The Weather Underground Logo is a trademark of Weather Underground, LLC. Find out more about Weather Underground at www.wunderground.com

APP DOWNLOAD:

Download on the App Store

GET IT ON Google Play

Apple and the Apple logo are trademarks of Apple Inc., registered in the U.S. and other countries. App Store is a service mark of Apple Inc., registered in the U.S. and other countries.
Google Play and the Google Play logo are trademarks of Google Inc.

Inhaltsangabe

1. Gültigkeitshinweis . . . 4
2. Allgemeine Informationen . . . 4
3. Allgemeine Warnhinweise . . . 5
4. Einleitung . . . 6
   4.1 Lieferumfang/Verpackungsinhalt . . . 6
   4.2 Schnellstartanleitung . . . 7
5. Vor der Installation . . . 7
   5.1 Testbetrieb . . . 7
   5.2 Standortwahl . . . 7
6. Erste Schritte . . . 8
   6.1 8-in-1-Funksensor . . . 8
   6.2 Drahtlosen 8-IN-1-Sensor installieren . . . 9
      6.2.1 Batterie und Einbau . . . 9
      6.2.2 Montage des Ständers und der Stange . . . 9
      6.2.3 Montageanweisungen . . . 10
   6.3 Synchronisieren Sie den/die zusätzlichen Funksensor(en) (optional) . . . 11
      6.3.1 Thermo-Hygro-Sensoren . . . 11
   6.4 Einrichten der Basisstation . . . 12
      6.4.1 Schalten Sie die Basisstation ein . . . 12
      6.4.2 Basisstation einrichten . . . 13
      6.4.3 Synchronisierung des drahtlosen 8-in-1-Multisensors . . . 13
      6.4.4 Datenbereinigung . . . 13
7. Funktionen und Bedienung der Basisstation . . . 14
   7.1 Bildschirm-Anzeige . . . 14
   7.2 Tastenbelegung Basisstation . . . 14
   7.3 Uhrzeit und Datum . . . 15
      7.3.1 Status der Zeitsynchronisation . . . 16
      7.3.2 W-LAN-Verbindung . . . 16
      7.3.3 Empfang des Sensor-Funksignals . . . 16
      7.3.4 Mondphase . . . 16
   7.4 Uhrzeit, Datum, Einheiten und weitere Einstellungen . . . 16
   7.5 Einstellen der Weckzeit und des Wetteralarms (Höchst-/Tiefstwertalarm) . . . 18
      7.5.1 Weckzeit und Wetteralarmwerte anzeigen . . . 20
      7.5.2 Bedienung der Weckfunktion . . . 20
      7.5.3 Bedienung des Wetteralarms . . . 20
   7.6 Eigenschaften Basisstation . . . 20
      7.6.1 Wettervorhersage . . . 20
      7.6.2 Barometrischer Druck . . . 20
      7.6.3 Außenbereich Temperatur, Luftfeuchtigkeit, Taupunkt und Index . . . 21
      7.6.4 Innenraum und optional CH1 ~ 7 Temperatur und Luftfeuchtigkeit . . . 23
      7.6.5 Wind . . . 23
      7.6.6 Rain (Regen) . . . 25
      7.6.7 Lichtintensität, UV-Index und Expositionsniveau . . . 26
   7.7 Trendindikator . . . 26
   7.8 Maximal-/Minimalwerte . . . 26
      7.8.1 MAX/MIN-Aufzeichnung . . . 27
      7.8.2 MAX/MIN-Aufzeichnungen löschen . . . 27
   7.9 Hintergrundbeleuchtung . . . 27
8. Verbinden der Basis mit dem Wi-Fi-Netzwerk . . . 27
   8.1 WSLink Konfigurations-App herunterladen . . . 27
   8.2 Basisstation im AP-Modus (Access Point) . . . 27
   8.3 Ihre Basistation zu WSLink hinzufügen . . . 28
   8.4 Neue Basisstation mit WSLink einrichten . . . 29
   8.5 Einrichtung des Wetterservers . . . 30
   8.6 Kalibrierung . . . 31
   8.7 Firmware . . . 32
   8.8 Betrieb im STA-Modus . . . 32
9. Registrierung bei Wetterserverplattformen . . . 33
   9.1 Für ProWeatherLive (PWL) . . . 33
10. Konto bei WUnderground & Weathercloud erstellen . . . 35
   10.1 Für Weather Underground (WU) . . . 35
   10.2 Für Weathercloud (WC) . . . 37
   10.3 Awekas . . . 38

10.4 PWSWeather . . . 38
11. Anzeige Ihrer Wetterdaten auf dem/den Wetterserver(n) . . . 39
11.1 Betrachten Sie Ihre Wetterdaten in ProWeatherLive . . . 39
12. Live-Daten über WUnderground & Weathercloud anzeigen . . . 39
12.1 Sehen Sie sich Ihre Wetterdaten über WUnderground an . . . 39
12.2 Sehen Sie sich Ihre Wetterdaten über WEATHERCLOUD an . . . 39
12.3 Anzeige von Wetterserverdaten über die WSLink-App . . . 40
12.4 ProWeatherLive App . . . 40
13. Wartung . . . 40
13.1 Firmware-Aktualisierung . . . 40
13.1.1 Schritte zum Firmware-Update . . . 41
13.2 Batteriewechsel . . . 41
13.2.1 Manuelles Synchronisieren des Multisensors . . . 41
13.3 Zurücksetzen und Werksreset . . . 41
13.4 Wartung des drahtlosen 8-in-1 Multisensors . . . 42
14. Fehlerbehebung . . . 42
15. Technische Daten . . . 43
15.1 Basisstation . . . 43
15.2 8-in-1-Funksensor . . . 45
16. EG-Konformitätserklärung . . . 45
16.1 ENTSORGUNG . . . 46
16.2 Garantie . . . 47

Über diese Anleitung

Dieses Symbol stellt eine Warnung dar. Um einen sicheren Gebrauch zu gewährleisten, halten Sie sich immer an die in dieser Dokumentation beschriebenen Anweisungen.

Auf dieses Symbol folgt ein Benutzertipp.

1. Gültigkeitshinweis

Diese Dokumentation ist gültig für die Produkte mit den nachfolgend aufgeführten Artikelnummern: 7004406
Anleitungsversion: 0624
Bezeichnung dieser Anleitung: Manual_7004406_WIFI-8-in-1-Weathercenter_de-en_BRESSER_v062024a
Informationen bei Serviceanfragen stets angeben.

2. Allgemeine Informationen

Zu dieser Bedienungsanleitung

Diese Bedienungsanleitung ist als Teil des Gerätes zu betrachten. Lesen Sie vor der Benutzung des Geräts aufmerksam die Sicherheitshinweise und die Bedienungsanleitung.
Bewahren Sie diese Bedienungsanleitung zum späteren Nachschlagen an einem sicheren Ort auf. Bei Verkauf oder Weitergabe des Geräts muss die Gebrauchsanweisung an jeden nachfolgenden Besitzer/Benutzer des Produkts weitergegeben werden.

GEFAHR!
Dieses Zeichen steht vor jedem Textabschnitt, der auf die Gefahr von leichten bis schweren Verletzungen bei unsachgemäßem Gebrauch hinweist.

ACHTUNG!
Dieses Zeichen steht vor jedem Textabschnitt, der auf die Gefahr von Sach- oder Umweltschäden bei unsachgemäßer Anwendung hinweist.

- Die in dieser Anleitung gezeigten Bilder können von der Originaldarstellung abweichen.
- Der Inhalt dieser Anleitung darf ohne die Zustimmung des Herstellers nicht vervielfältigt werden.
- Die technischen Spezifikationen und die Inhalte des Benutzerhandbuchs für dieses Produkt können sich ohne weiteren Hinweis ändern.
- Dieses Produkt darf nicht für medizinische Zwecke oder zur Information der Öffentlichkeit verwendet werden
- Das Gerät keiner übermäßigen Kraft, Erschütterung, Staub, Temperatur oder Feuchtigkeit aussetzen.
- Die Lüftungsschlitze nicht mit Materialien wie Zeitung, Stoff o.ä. abdecken.
- Tauchen Sie das Gerät nicht in Wasser. Wenn Sie Flüssigkeit darüber verschütten, trocknen Sie es sofort mit einem weichen, fusselfreien Tuch.
- Das Gerät nicht mit scheuernden oder korrodierenden Materialien reinigen.
- Nehmen Sie keine Eingriffe an den internen Komponenten des Geräts vor. Hierdurch erlischt die Garantie.
- Die Platzierung dieses Produkts auf bestimmten Holzarten kann zu Schäden an der Oberfläche führen, für die der Hersteller keine Verantwortung übernimmt. Kontaktieren Sie ggf. den Möbelhersteller für entsprechende Pflegehinweise.
- Nur vom Hersteller festgelegte Anbauteile/Zubehörteile verwenden.
- Dieses Produkt ist kein Spielzeug. Außerhalb der Reichweite von Kindern aufbewahren.
- Die Basisstation darf nur im Innenbereich genutzt werden.
- Stellen Sie die Basisstation in einem Abstand von mindestens 20 cm von Personen entfernt auf.
- Arbeitstemperatur der Basisstation: -5˚C ~ 50˚C

3. Allgemeine Warnhinweise

⚠ GEFAHR!

- Batterien nicht verschlucken. Es besteht Verätzungsgefahr.
- Dieses Produkt enthält eine Knopfzelle/Knopfbatterie. Wenn die Knopfzelle verschluckt wird, kann sie in nur 2 Stunden schwere innere Verätzungen verursachen und zum Tod führen.
- Neue und alte Batterien nicht gemeinsam verwenden. Wenn sich das Batteriefach nicht sicher schließen lässt, verwenden Sie das Produkt nicht mehr und halten Sie es von Kindern fern.
- Wenn Sie glauben, dass Batterien verschluckt worden sein könnten oder sich in irgendeinem Körperteil befinden, suchen Sie sofort einen Arzt auf.
- Dieses Gerät ist nur für die Montage in einer Höhe ≤ 2m geeignet. (Gewicht der Ausrüstung ≤ 1kg)
- Dieses Produkt ist nur für die Verwendung mit dem mitgelieferten Adapter vorgesehen:
  Hersteller: Dong Guan Shi Jie Hua Xu Electronics Factory
  Modell: HX075-0501000-AX
- Geben Sie dieses Produkt bei der Entsorgung separat an eine Sammelstelle für Sonderabfall.
- Trennen Sie das Gerät vom Strom indem Sie das Netzteil entfernen.
- Das Netzteil des Geräts darf nicht verdeckt werden und muss bei bestimmungsgemäßem Gebrauch leicht zugänglich sein.
- Um die Stromzufuhr vollständig zu unterbrechen, muss der AC/DC-Adapter des Geräts vom Netz getrennt werden.

! ACHTUNG!

- Es besteht Explosionsgefahr, wenn der Austausch der Batterie nicht richtig erfolgt. Ersetzen Sie sie nur durch denselben oder einen gleichwertigen Typ.
- Die Batterie darf während des Gebrauchs, der Lagerung oder des Transports keinen extremen Temperaturen, niedrigem Luftdruck oder großer Höhe ausgesetzt werden.
- Das Ersetzen von Batterien durch einen falschen Typ kann zu einer Explosion oder zum Austritt von brennbarer Flüssigkeit oder Gas führen.
- Batterien nicht ins Feuer oder in einen heißen Ofen werfen oder mechanisch zerkleinern oder zerschneiden. Dies kann zu einer Explosion führen.
- Der Verbleib von Batterien in einer Umgebung mit extrem hohen Temperaturen kann zu einer Explosion oder zum Auslaufen von entflammbaren Flüssigkeiten oder Gasen führen.
- Batterien, die einem extrem niedrigen Luftdruck ausgesetzt sind, können explodieren oder es kann zum Austritt brennbarer Flüssigkeiten oder Gasen führen.

4. Einleitung

Vielen Dank, dass Sie sich für unsere WI-FI Wetterstation mit 8-in-1 Profi-Sensor entschieden haben. Dieses System sammelt und lädt automatisch genaue und detaillierte Wetterdaten auf den Websites von PWL, Weather Underground und Weathercloud sowie einer Drittanbieter-Wetterplattform hoch, auf der Sie Ihre Wetterdaten frei abrufen und hochladen können. Dieses Produkt ermöglicht professionelle Wetterbeobachtungen und kommt mit exklusiver App für die einfache Einrichtung. Sie erhalten Ihre eigene lokale Vorhersage, Absolut-, Durchschnitts- und Höchst-/Tiefstwerte für nahezu alle Wetterdaten, auch ohne PC/Mac. Diese Wetterstation überträgt die Sensordaten zu Temperatur, Luftfeuchtigkeit, Wind und Niederschlag per Funk an die Basisstation. Für die einfache Inbetriebnahme ist der Multisensor komplett vormontiert und kalibriert. Er sendet die Daten über eine Niedrigenergie-Funkfrequenz im freien Gelände über eine Entfernung von bis zu 150 m (Sichtlinie) zur Basisstation.
Die Basisstation arbeitet mit einem Hochgeschwindigkeitsprozessor, der die empfangenen Wetterdaten aufbereitet. Diese Echtzeitdaten können über Ihren heimischen WLAN-Router auf den Wetterplattformen veröffentlicht werden.
Die Basisstation kann auch mit dem Internet-Zeitserver synchronisiert werden, damit die Zeitanzeige und der Wetterdaten-Zeitstempel stets hochpräzise bleiben. Das farbige LCD-Display zeigt informativ Wetteraufzeichnungen mit erweiterten Funktionen, wie z.B. Höchst-/Tiefstwert-Voralarm, verschiedene Wetter-Indexe und MAX/MIN-Aufzeichnungen. Mit den Funktionen zu Sonnenaufgang/-untergang und zur Mondphase ist dieses System wirklich eine bemerkenswerte Wetterstation sowohl für den Hobby- als auch den professionellen Bereich.

4.1 Lieferumfang/Verpackungsinhalt

In der Box finden Sie die folgenden Artikel.

	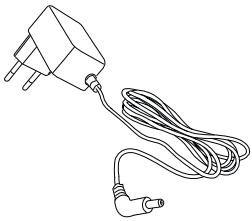		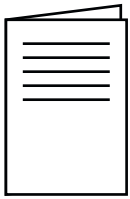
Wi-Fi-Wetterstation-Gateway	DC 5 V, 1A Netzstecker	8-in-1 Sensor	Bedienungsanleitung

Montage-Kit

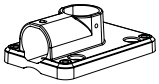	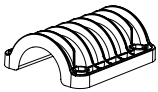	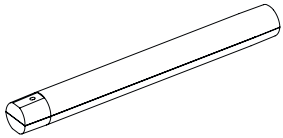
1. Montagesockel	2. Montageklemme	3. Kunststoffstange
4. Schrauben	5. Sechskantmuttern	6. Unterlegscheiben
		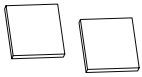
7. Schraube	8. Sechskantmutter	9. Gummibeläge

4.2 Schnellstartanleitung

Die folgende Schnellstartanleitung enthält die notwendigen Schritte zur Installation und zum Betrieb der Wetterstation sowie zum Hochladen der Daten ins Internet inklusive Verweise auf die entsprechenden Abschnitte im Benutzerhandbuch.

Schritt	Beschreibung	Abschnitt
1	Einschalten des drahtlosen 8-in-1-Multisensors	6.2
2	Schalten Sie die Basisstation ein und verbinden Sie sie mit dem Multisensor	6.4
3	Manuelles Einstellen von Datum und Uhrzeit (Dieser Schritt kann übersprungen werden, wenn die Wetterstation mit dem Internet verbunden und die Zeitsynchronisationsfunktion aktiviert ist.)	7.4
4	Konto erstellen und Wetterstation bei Weather Underground und/ oder Weathercloud registrieren	9
5	Verbinden Sie die Wetterstation mit WI-FI über die WSLink APP	8.1 bis 8.5

5. Vor der Installation

5.1 Testbetrieb

Bevor Sie Ihre Wetterstation fest installieren, empfehlen wir dem Anwender, die Wetterstation an einem leicht zugänglichen Ort zu betreiben. So können Sie sich mit den Funktionen der Wetterstation und den Kalibrierverfahren vertraut machen, um einen ordnungsgemäßen Betrieb vor der dauerhaften Installation sicherzustellen.

5.2 Standortwahl

Bevor Sie den Multisensor installieren, beachten Sie bitte Folgendes:

1. Der Regenmesser muss regelmäßig (im Abstand von wenigen Monaten) gereinigt werden
2. Die Batterien müssen alle 2 bis 2,5 Jahre gewechselt werden
3. Vermeiden Sie Strahlungswärme, die von angrenzenden Gebäuden und anderen Bauten reflektiert wird. Idealerweise sollte der Multisensor in einem Abstand von 1,5 m zu einem Gebäude, dem Boden oder der Dachspitze installiert werden.
4. Wählen Sie eine Freifläche ohne Behinderung durch Regen, Wind und Sonnenlicht.
5. Die Übertragungsreichweite zwischen dem Multisensor und der Basisstation kann bei Sichtverbindung bis zu 150 m betragen, vorausgesetzt, es befinden sich keine Hindernisse oder Störquellen dazwischen oder in der Nähe wie z. B. Bäume, Türme oder Hochspannungsleitungen. Prüfen Sie die Qualität des Empfangssignals, um einen guten Empfang sicherzustellen.

6. Haushaltsgeräte wie Kühlschrank, Beleuchtung, Dimmer können elektromagnetische Störungen verursachen, während Hochfrequenzstörungen von Geräten, die im gleichen Frequenzbereich arbeiten, Signalaussetzer verursachen können. Wählen Sie einen Standort, der mindestens 1-2 Meter von diesen Störquellen entfernt ist, um einen optimalen Empfang zu gewährleisten.

6. Erste Schritte

6.1 8-in-1-Funksensor

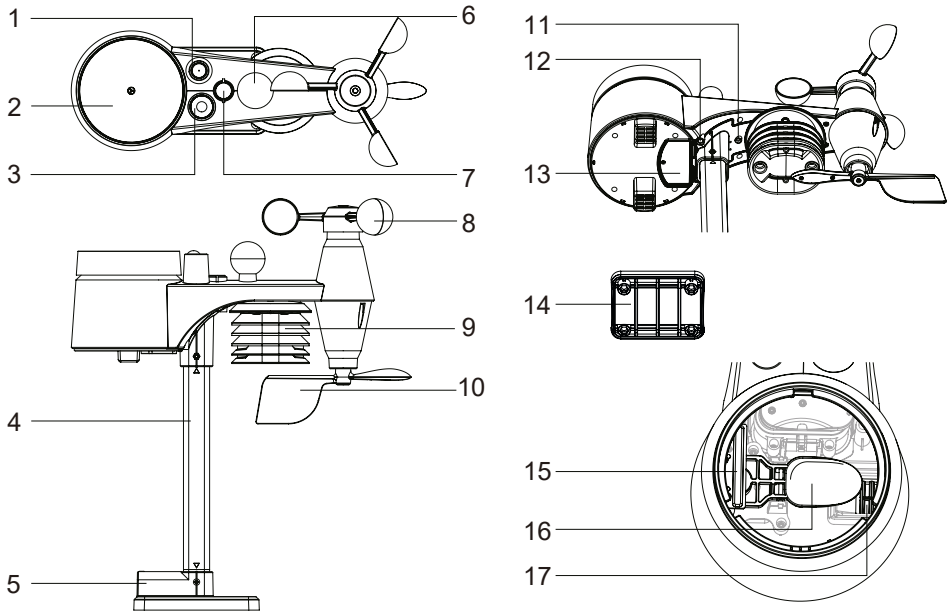

1. Antenne
2. Regensammler
3. UVI/Lichtsensor
4. Montagestange
5. Montagesockel
6. Schwarzer Kugelsensor
7. Ballance Anzeige
8. Windschalen
9. Sonnenschutz/ Thermo-Hygrosensor
10. Windfahne
11. Rote LED-Anzeige
12. **[RESET]**-Taste
13. Batteriefachabdeckung
14. Montageklemme
15. Regensensor
16. Kippbehälter
17. Abflusslöcher

6.2 Drahtlosen 8-IN-1-Sensor installieren

Ihr drahtloser 8-in-1-Sensor misst für Sie Windgeschwindigkeit, Windrichtung, Niederschlag, UV-Index, Lichtintensität, WBGT, Temperatur und Luftfeuchtigkeit. Er ist komplett vormontiert und kalibriert für eine einfache Inbetriebnahme.

6.2.1 Batterie und Einbau

Schrauben Sie den Batteriefachdeckel an der Unterseite des Geräts ab und legen Sie die Batterien entsprechend der angegebenen +/- Polarität ein.
Schrauben Sie den Batteriefachdeckel fest an.

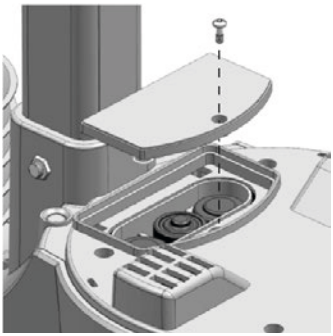

Hinweis:

- Stellen Sie sicher, dass der wasserdichte O-Ring richtig eingesetzt ist, um die Wasserdichtigkeit zu gewährleisten.
- Die rote LED beginnt alle 12 Sekunden zu blinken.

6.2.2 Montage des Ständers und der Stange

Schritt 1 Stecken Sie die eine Seite der Stange in das quadratische Loch des Wettersensors. **Hinweis:** Vergewissern Sie sich, dass die Markierungen an Stange und Sensor übereinstimmen.	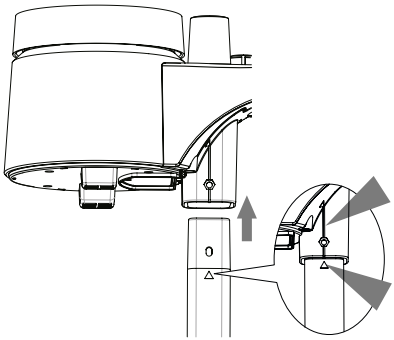
Schritt 2 Setzen Sie die Mutter in das Sechskantloch des Sensors ein, setzen Sie dann die Schraube auf der anderen Seite ein und ziehen Sie sie mit dem Schraubendreher fest.	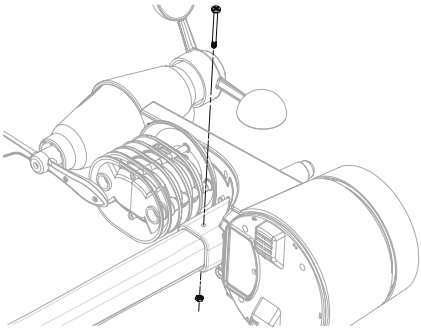

Schritt 3 Stecken Sie die eine Seite der Stange in das quadratische Loch des Ständers. **Hinweis:** Vergewissern Sie sich, dass die Markierungen an Stange und Ständer übereinstimmen.	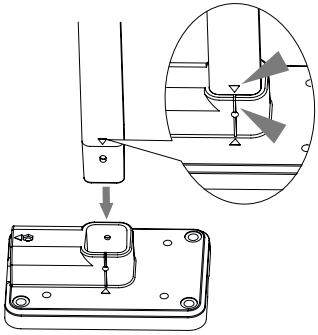
Schritt 4 Setzen Sie die Mutter in das Sechskantloch des Ständers ein, setzen Sie dann die Schraube auf der anderen Seite ein und ziehen Sie sie mit dem Schraubendreher fest.	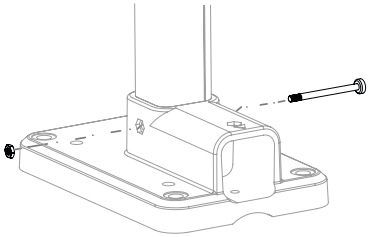

Installieren Sie den 8-in-1 Sensor an einem frei zugänglichen Ort ohne Hindernisse über und um den Sensor herum, um eine genaue Regen- und Windmessung zu gewährleiten. Installieren Sie den Sensor so, dass das kleinere Ende nach Norden zeigt, um die Windrichtungsfahne richtig auszurichten.
Befestigen Sie den Montageständer und die Halterung (im Lieferumfang enthalten) an einem Pfosten oder Mast mit mindestens 1,5 m Abstand zum Boden.

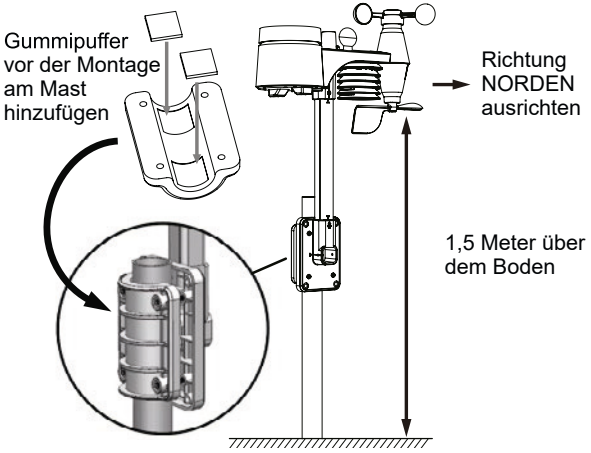

6.2.3 Montageanweisungen

1. Installieren Sie den 8-in-1 Funksensor mindestens 1,5 m über dem Boden für bessere und genauere Windmessungen.
2. Wählen Sie eine freie Fläche mit maximal 150 Metern Entfernung zur Basisstation. Beachten Sie, das bauliche Gegebenheiten die Reichweite verringern können
3. Installieren Sie den 8-in-1 Funksensor so waagerecht wie möglich, um genaue Regen- und Windmessungen zu erhalten.
4. Montieren Sie den 8-in-1 Funksensor so, dass das Ende des Windmessers nach Norden zeigt, damit die Windfahne in der richtigen Richtung ausgerichtet ist. Sie können zur korrekten Ausrichtung die Ballance Anzeige zur Hilfe nehmen.

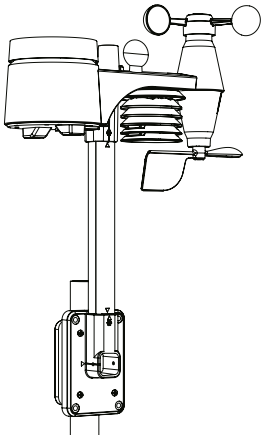

A. Montage am Mast (Mastdurchmesser 25~33mm)

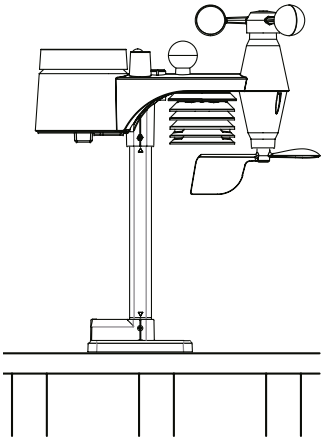

B. Montage auf dem Geländer

6.3 Synchronisieren Sie den/die zusätzlichen Funksensor(en) (optional)

Diese Basisstation unterstützt bis zu 7 zusätzliche Funksensoren. Bitte wenden Sie sich an Ihren Händler vor Ort, um Einzelheiten zu den unterschiedlichen Sensoren zu erfahren.

6.3.1 Thermo-Hygro-Sensoren

Modell	Anzahl der unterstützten Sensoren	Beschreibung	Bild
7009971	Bis zu 7 Sensoren	Thermo-Hygro-Sensor **Sensor-Daten:** CH1~7 Temperatur und Feuchtigkeit	
7009972		Bodenfeuchte- und Temperatursensor **Sensor-Daten:** CH1~7 Bodenfeuchtigkeit und Temperatur	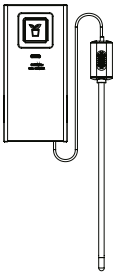
7009973		Pool-Sensor **Sensor-Daten:** CH1~7 Wassertemperatur	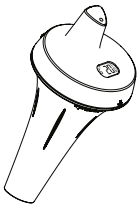

6.4 Einrichten der Basisstation

Befolgen Sie die Schritte, um die Verbindung der Basisstation mit dem Multisensor und dem WLAN einzurichten.

6.4.1 Schalten Sie die Basisstation ein

1. Legen Sie die CR2032-Backup-Batterie ein

Schritt 1	Schritt 2	Schritt 3
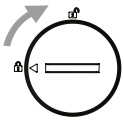	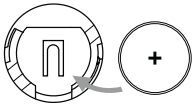	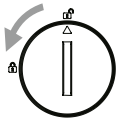
Entfernen Sie die Batterieabdeckung der Basisstation mit einer Münze	Legen Sie eine neue CR2032 Knopfzellenbatterie ein.	Setzen Sie die Batteriefachabdeckung wieder ein.

Hinweis:

Die CR2032-Batterie dient nur als Backup und ist für den Betrieb nicht erforderlich. Bei einem Stromausfall gehen keine Anmeldedaten verloren.

2. Schließen Sie die Netzbuchse der Basisstation mit dem mitgelieferten Adapter an das Stromnetz an.

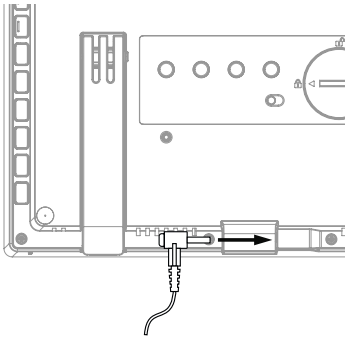

Hinweis:

- Mithilfe der Backup-Batterie wird Folgendes gesichert: Zeit & Datum & Max/Min-Wetteraufzeichnungen, Niederschlagsaufzeichnungen und Werte / Status der Alarmeinstellung.
- Mithilfe des eingebauten Speichers wird Folgendes gesichert: WLAN-Einstellung, Hemisphäreneinstellung, Kalibrierungswerte und Sensor-ID
- Bitte entfernen Sie immer die Backup-Batterie, wenn das Gerät eine Zeit lang nicht benutzt wird. Bitte beachten Sie, dass bestimmte Einstellungen, wie z. B. die Uhr, die Benachrichtigungseinstellungen und die Aufzeichnungen im Speicher des Geräts, auch bei Nichtbenutzung des Geräts die Backup-Batterie belasten.

6.4.2 Basisstation einrichten

1. Nach dem Einschalten des Hauptgerätes werden alle Segmente des LC-Displays angezeigt.
2. Die Basisstation startet automatisch den AP-Modus und zeigt das "AP"-Symbol auf dem Bildschirm an. Folgen Sie den Anweisungen in **Abschnitt 8**, um die WLAN-Verbindung einzurichten.

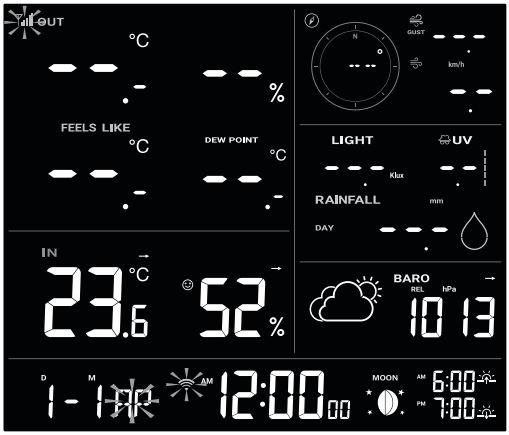

Hinweis:
Wenn beim Einschalten der Basisstation keine Anzeige erscheint, betätigen Sie die Taste **[RESET]** mit einem spitzen Gegenstand. Sollte die Anzeige weiterhin nicht erscheinen, entnehmen Sie die Backup-Batterie, nehmen Sie die Basisstation vom Strom und stellen Sie die Stromversorgung dann erneut her.

6.4.3 Synchronisierung des drahtlosen 8-in-1-Multisensors

Unmittelbar nach dem Einschalten der Basisstation, während sie sich noch im Synchronisationsmodus befindet, kann der 8-in-1-Sensor automatisch mit der Basisstation gekoppelt werden (wie durch die blinkende Antenne angezeigt). Sie können den Synchronisationsmodus auch manuell durch Drücken der Taste **[SENSOR / WI-FI]** neu starten. Sobald der Sensor verbunden ist, erscheinen die Anzeige der Sensorsignalstärke und Wetterinformationen auf der Anzeige ihrer Basisstation.

6.4.4 Datenbereinigung

Während der Installation des drahtlosen 8-IN-1-Sensors werden Sensoren wahrscheinlich ausgelöst, was zu fehlerhaften Niederschlags- und Windmessungen führt. Nach der Installation kann der Benutzer alle fehlerhaften Daten aus der Basisstation löschen. Drücken Sie einfach einmal die Taste **[RESET]**, um die Basisstation neu zu starten.

7. Funktionen und Bedienung der Basisstation

7.1 Bildschirm-Anzeige

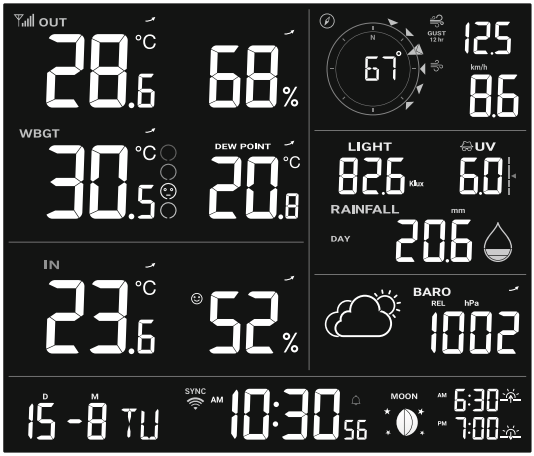

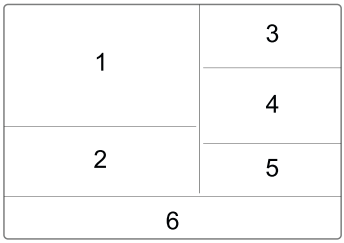

1. Außentemperatur, Luftfeuchtigkeit, WBGT, gefühlte Temperatur, Hitzeindex, Windchill und Taupunkt
2. Innentemperatur / CH 1~7 und Luftfeuchtigkeit — 20
3. Windgeschwindigkeit, Böen und Richtung
4. Lichtintensität, UV-Index und Regen
5. Wettervorhersage und barometrischer Druck
6. Uhrzeit, Datum, Mondphase und Sonnenaufgangs-/Sonnenuntergangszeit

7.2 Tastenbelegung Basisstation

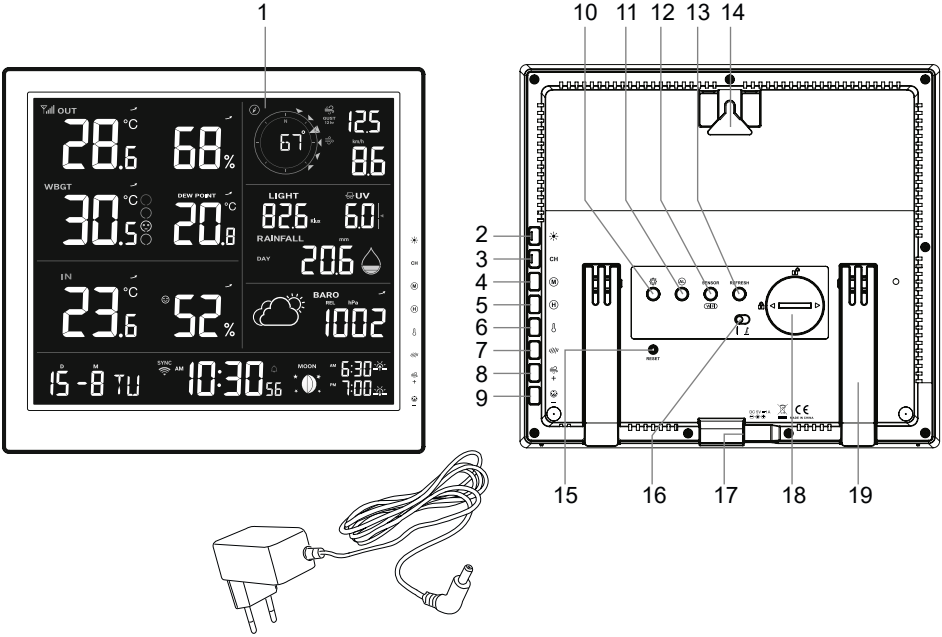

Nr.	Schlüssel/ Teilebezeichnung	Beschreibung
1	**Bildschirm**	
2	**BACK LIGHT / SNOOZE**	Drücken Sie diese Taste, um die Beleuchtungsstärke zu ändern oder den Alarmton zu stoppen.
3	**CHANNEL**	Drücken Sie die Taste, um zwischen Innenraum- und Kanal 1~7 Temperatur und Luftfeuchtigkeit zu wechseln.
4	**MEMORY**	So wechseln Sie zwischen den Höchst- und Tiefstwerten seit dem letzten Zurücksetzen
5	**HISTORY**	Drücken Sie , um die Aufzeichnungen der letzten 24 Stunden anzuzeigen.
6	**INDEX**	So wechseln Sie zwischen WBGT, Fühlt sich an, Hitzeindex und Windchill
7	**RAIN**	Drücken Sie die Taste, um zwischen der Regenrate und der Niederschlagsmenge verschiedener Zeiträume zu wechseln
8	**+ / WIND**	Drücken, um zwischen aktueller, 10-Minuten- und 12-Stunden-Böe zu wechseln. 2 Sekunden gedrückt halten, um zwischen Windgeschwindigkeit und Beaufort-Skala zu wechseln
9	**- / BARO**	Drücken Sie diese Taste, um zwischen dem aktuellen Druck und dem Durchschnittsdruck der letzten 3, 6, 12 und 24 Stunden zu wechseln. 2 Sekunden gedrückt halten, um zwischen relativem und absolutem Druck zu wechseln. Im Einstellungsmodus werden die Werte mit + und - verändert
10	**SET**	Halten Sie 2 Sekunden lang gedrückt, um Uhrzeit, Datum und andere Einstellungen einzugeben
11	**ALARM**	Drücken Sie , um die Alarmzeit und die Alarmwerte anzuzeigen
12	**SENSOR / WI-FI**	Drücken Sie die Taste, um die Sensorsynchronisierung (Pairing) zu starten. 6 Sekunden gedrückt halten, um den AP-Modus aufzurufen oder zu beenden
13	**REFRESH**	Drücken Sie , um die Upload-Daten und die Zeitsynchronisation zu aktualisieren
14	**Loch für Wandmontage**	
15	**RESET**	Drücken, um die Konsole zurückzusetzen. 6 Sekunden gedrückt halten, um die Konsole auf Werkseinstellungen zurückzusetzen
16	**Betrachtungswinkel**	Auswahl des Betrachtungswinkels für Wandmontage und Tischständer
17	**Stromanschluss**	
18	**Batteriefach**	
19	**Standfuß**	
20	**DC 5 V, 1A Netzstecker**	

7.3 Uhrzeit und Datum

1. Datum / Tag der Woche
2. Uhrzeit mit Anzeige der Sommerzeit (DST)
3. Alarm und Frostalarm
4. Mondphase
5. Sonnenaufgangs- und Sonnenuntergangszeit

7.3.1 Status der Zeitsynchronisation

Nachdem sich die Basisstation mit dem Zeitserver verbunden hat, kann sie die UTC-Zeit abrufen. Auf der LCD-Anzeige erscheint das Symbol „ **SYNC** “.

Die Uhrzeit wird automatisch stündlich synchronisiert. Sie können auch die **[REFRESH]**-Taste drücken, um die Online-Zeitsynchronisation manuell zu starten.

7.3.2 W-LAN-Verbindung

Das WLAN-Symbol auf dem Display der Basisstation zeigt den Verbindungsstatus mit dem WLAN-Router an.

Stabil: Die Basisstation ist mit dem WLAN-Router verbunden.

Blinkend: Die Konsole sucht nach einer Verbindung zum WI-FI-Router

7.3.3 Empfang des Sensor-Funksignals

1. Die Basisstation zeigt die Signalstärke für den/die Funksensor(en) an, wie in der folgenden Tabelle dargestellt:

Kein Signal	Schwaches Signal	Gutes Signal

2. Wenn das Signal für den Außenkanal unterbrochen wurde und sich nicht innerhalb von 15 Minuten erholt, verschwindet das Signalsymbol. Bei der Temperatur und Luftfeuchtigkeit wird für den entsprechenden Kanal „Er“ angezeigt.
3. Wenn die Verbindung nicht innerhalb von 48 Stunden wiederhergestellt wird, wird dauerhaft „Er“ angezeigt. Tauschen Sie die Batterien aus und drücken Sie die **[SENSOR / WI-FI]**-Taste, um die Verbindung zum Sensor wiederherzustellen.

7.3.4 Mondphase

Die Anzeige der Mondphase wird durch Zeit und Datum der Basisstation bestimmt. In der folgenden Tabelle werden die Mondphasen-Symbole für die Nord- und Südhalbkugel erläutert. Bitte lesen Sie in **Abschnitt 7.4** nach, wie Sie die südliche Hemisphäre einrichten.

Nordhalb-kugel	Mondphase	Südhalb-kugel
	Neumond	
	Erstes Viertel	
	Zunehmender Halbmond	
	Zweites Viertel	
	Vollmond	
	Drittes Viertel	
	Abnehmender Halbmond	
	Letztes Viertel	

7.4 Uhrzeit, Datum, Einheiten und weitere Einstellungen

Halten Sie die **[SET]**-Taste 2 Sekunden lang gedrückt, um in den Einstellungsmodus zu

gelangen. Drücken Sie die **[+ / WIND]**- oder **[- / BARO]** -Taste um die gewählte Einstellung anzupassen, und drücken Sie die Taste **[SET]**, um zur nächsten Einstellung gelangen. Bitte beachten Sie die folgenden Einstellungsschritte.

Schritt	Modus	Einstellungsschritt
[SET] +2s	Sommerzeit (DST)	Drücken Sie die **[+ / WIND]**- oder **[- / BARO]**-Taste, um AUTO / ON / OFF auszuwählen. Mit AUTO wird die Sommerzeit automatisch der hinterlegten Zeitzone entsprechend eingestellt. Mit ON wird der aktuellen Standardzeit eine Stunde hinzugefügt. Mit OFF wird die Sommerzeitfunktion vollständig ausgeschaltet.
[SET]	Uhrzeit	Drücken Sie die **[+ / WIND]**- oder **[- / BARO]**-Taste, um Minuten / Stunden einzustellen.
[SET]	12-/24-Stunden-Zeitformat	Drücken Sie die **[+ / WIND]**- oder **[- / BARO]**-Taste, um das 12- oder 24-Stunden-Format auszuwählen.
[SET]	Jahr	Drücken Sie die **[+ / WIND]**- oder **[- / BARO]**-Taste, um das Jahr einzustellen.
[SET]	Datum	Drücken Sie die **[+ / WIND]**- oder **[- / BARO]**-Taste, um den Tag / Monat einzustellen.
[SET]	Datumsanzeige-Format (MD / DM)	Drücken Sie die **[+ / WIND]**- oder **[- / BARO]**-Taste, um das Anzeigeformat „Monat / Tag“ (MD) oder „Tag / Monat“ (DM) auszuwählen.
[SET]	Zeitsynchronisation EIN/AUS	Drücken Sie die **Taste [+ / WIND]** oder **[- / BARO]**, um die Zeitsynchronisationsfunktion ein- oder auszuschalten. Wenn Sie die Zeit manuell einstellen möchten, stellen Sie die Zeitsynchronisation auf AUS.
[SET]	Hemisphäre	Drücken Sie die **[+ / WIND]**- oder **[- / BARO]**-Taste, um die nördliche bzw. südliche Hemisphäre für die Mondphasen-Anzeige und die Ausrichtung des Funksensors zu wählen.
[SET]	Sprache für die Wochentagsanzeige	Drücken Sie die **[+ / WIND]**- oder **[- / BARO]**-Taste, um die Sprache für die Wochentagsanzeige auszuwählen. Einstellbare Sprachen: EN, DE, Fr, ES, IT, NL, RU
[SET]	Einheit für Temperatur	Drücken Sie die **[+ / WIND]**- oder **[- / BARO]**-Taste, um °C oder °F auszuwählen.
[SET]	Einheit für Luftdruck	Drücken Sie die **[+ / WIND]**- oder **[- / BARO]**-Taste, um hPa, mmHg oder inHg auszuwählen.
[SET]	Einheit für Niederschlag	Drücken Sie die **[+ / WIND]**- oder **[- / BARO]**-Taste zur Auswahl von mm oder Zoll (in)
[SET]	Einheit für Licht	Drücken Sie die Taste **[+ / WIND]** oder **[/ - / BARO]**, um Klux, Kfc oder W/m^2 **auszuwählen.**
[SET]	Einheit für Windgeschwindigkeit	Drücken Sie die **[+ / WIND]**- oder **[- / BARO]**-Taste, um m/s, Knoten (knots), mph oder km/h auszuwählen.
[SET]	Format der Windrichtungsanzeige	Drücken Sie die Taste **[+ / WIND]** oder **[- / BARO]**, um das Anzeigeformat 360 Grad oder 16 Richtungen zu wählen**.**
[SET]	Beenden des Einstellungsmodus	

Hinweis:

- Drücken Sie im Normalmodus die **[SET]**-Taste für den Wechsel zwischen Jahres- und Datumsanzeige.
- Aus dem Einstellungsmodus können Sie in den Normalmodus zurückkehren, indem Sie die Taste **[SET]** 2 Sekunden lang gedrückt halten.

7.5 Einstellen der Weckzeit und des Wetteralarms (Höchst-/Tiefstwertalarm)

Halten Sie im normalen Zeitmodus die Taste **[ALARM]** 2 Sekunden lang gedrückt, um in den Alarm- und Benachrichtigungseinstellungsmodus zu gelangen.
Drücken Sie dann die Taste **[ALARM]**, um mit dem nächsten Schritt der Einstellung fortzufahren. Bitte beachten Sie die folgenden Einstellungsschritte.

Schritt	Modus	Einstellungsschritt
[ALARM] +2s	Weckzeit	**Drücken Sie die** [**+ / WIND]**- oder **[- / BARO]**-Taste, um die Weckzeit einzustellen. Drücken Sie die **[SET]** -Taste, um den Alarm und den Frostalarm ein- bzw. auszuschalten.
[ALARM]	Außentemperatur Höchstwertalarm	**Drücken Sie die** [**+ / WIND]**- oder **[- / BARO]**-Taste, um den Höchstwert für die Außentemperatur einzustellen. Drücken Sie die **[SET]** -Taste, um den Alarm ein- bzw. auszuschalten.
[ALARM]	Außentemperatur Tiefstwertalarm	**Drücken Sie die** [**+ / WIND]**- oder **[- / BARO]**-Taste, um den Tiefstwert für die Außentemperatur einzustellen. Drücken Sie die **[SET]** -Taste, um den Alarm ein- bzw. auszuschalten.
[ALARM]	Außenluftfeuchtigkeit Höchstwertalarm	**Drücken Sie die** [**+ / WIND]**- oder **[- / BARO]**-Taste, um den Höchstwert für die Außenluftfeuchtigkeit einzustellen. Drücken Sie die **[SET]** -Taste, um den Alarm ein- bzw. auszuschalten.
[ALARM]	Außenluftfeuchtigkeit Tiefstwertalarm	**Drücken Sie** [**+ / WIND]**- oder **[- / BARO]**-Taste, um den Tiefstwert für die Außenluftfeuchtigkeit einzustellen. Drücken Sie die **[SET]** -Taste, um den Alarm ein- bzw. auszuschalten.
[ALARM]	WBGT-Höchstwertalarm	**Drücken Sie die** [**+ / WIND]**- oder **[- / BARO]**-Taste, um den Höchstwert für WBGT einzustellen. Drücken Sie die Taste **[SET]** um den Alarm ein- bzw. auszuschalten.
[ALARM]	Gefühlte Temperatur (Feels like) Höchstwertalarm	Drücken Sie die [**+ / WIND]** oder **[- / BARO]**-Taste, um den Höchstwert für die gefühlte Temeratur einzustellen. Drücken Sie die **[SET]**-Taste, um den Alarm ein- bzw. auszuschalten.
[ALARM]	Gefühlte Temperatur (Feels like) Tiefstwertalarm	Drücken Sie die **Taste [+ / WIND]** oder **[- / BARO]**, um den gefühlten Wert für den Niedrigalarm einzustellen. Drücken Sie die **[SET]** -Taste, um den Alarm ein- bzw. auszuschalten.
[ALARM]	Hitzeindex Höchstwertalarm	Drücken Sie die **Taste [+ / WIND]** oder **[- / BARO]**, um den Hitzeindex-Höchstwert einzustellen. Drücken Sie die**[SET]** -Taste, um den Alarm ein- bzw. auszuschalten.
[ALARM]	Windkühle Niedriger Alarm	Drücken Sie die **Taste [+ / WIND]** oder **[- / BARO]**, um den Wert für den niedrigen Windchill-Alarm einzustellen. Drücken Sie die **[SET]** -Taste, um den Alarm ein- bzw. auszuschalten.
[ALARM]	Taupunkt Tiefstwertalarm	Drücken Sie die **Taste [+ / WIND]** oder **[- / BARO]**, um den Alarmwert für den niedrigen Taupunkt einzustellen. Drücken Sie die **[SET]** -Taste, um den Alarm ein- bzw. auszuschalten.
[ALARM]	Windgeschwindigkeit Höchstwertalarm	**Drücken Sie die** [**+ / WIND]**- oder **[- / BARO]**-Taste, um den Höchstwert für die Windgeschwindigkeit einzustellen. Drücken Sie die **[SET]** -Taste, um den Alarm ein- bzw. auszuschalten.
[ALARM]	Lichtintensität Höchstwertalarm	Drücken Sie die **Taste [+ / WIND]** oder **[- / BARO]**, um den Höchstwert für die Lichtintensität einzustellen. Drücken Sie die **[SET]** -Taste, um den Alarm ein- bzw. auszuschalten.
[ALARM]	UV-Höchstwertalarm	**Drücken Sie die** [**+ / WIND]**- oder **[- / BARO]**-Taste, um den UV-Höchstwert einzustellen. Drücken Sie die Taste **[SET]** , um den Alarm ein- bzw. auszuschalten.

[ALARM]	Regenrate Höchstwertalarm	**Drücken Sie die** [**+ / WIND]**- oder **[- / BARO]**-Taste, um den Höchstwert für die Regenrate einzustellen. Drücken Sie die **[SET]** -Taste, um den Alarm ein- bzw. auszuschalten.
[ALARM]	Druckabfallalarm (Abfall innerhalb von 30 Minuten)	**Drücken Sie die** [**+ / WIND]**- oder **[- / BARO]**-Taste, um den Alarmwert für den Druckabfall einzustellen. Drücken Sie die **[SET]** -Taste, um den Alarm ein- bzw. auszuschalten.
[ALARM]	Innenraum/Kanal Temperatur-höchstwertalarm	Drücken Sie die **[+ / WIND]**- oder **[- / BARO]**-Taste, um den Höchstwert für die Innentemperatur einzustellen. Drücken Sie die Taste **[ALARM]**, um den Alarm ein- oder auszuschalten. Drücken Sie die Taste **[CH]**, um IN und CH 1~7 zu wählen.
[ALARM]	Innenraum/Kanal-Temperatur-tiefstwertalarm	Drücken Sie die **[+ / WIND]**- oder **[- / BARO]**-Taste, um den Tiefstwert für die Innentemperatur einzustellen. Drücken Sie die Taste **[SET]** , um den Alarm ein- oder auszuschalten. wählen sie mit CH den gewünschen Kanal aus. Drücken Sie dann die **[ALARM]** Taste so oft, bis sie zur Einstellung für den Innenraum kommen. Sie können nun für den ausgewählten Kanal erst den Temperatur-höchstwert, dann den Temperaturtiefstwert, Luftfeuchtigkeitshöchst-wert und dann den Luftfeuchtigkeitstiefstwert einstellen. Sie müssen jeden Kanal, für den Sie einen Alarm einstellen wollen, erst auswählen und können dann die entsprechenden Werte einzeln ändern.
[ALARM]	Innenraum/Kanal-Luftfeuchtigkeitshöchstwert-alarm	Drücken Sie die **[+ / WIND]**- oder **[- / BARO]**-Taste, um den Innenraum-Höchstwert für die Luftfeuchtigkeit einzustellen. Drücken Sie die Taste **[SET]** , um den Alarm ein- oder auszuschalten. Drücken Sie die Taste **[CH]**, um IN und CH 1~7 zu wählen.
[ALARM]	Innenraum/ Kanal-Luftfeuchtigkeitstiefstwert-alarm	Drücken Sie die **[+ / WIND]**- oder **[- / BARO]**-Taste, um den Innenraum-Tiefstwert für die Innenluftfeuchtigkeit einzustellen. Drücken Sie die Taste **[SET]** , um den Alarm ein- oder auszuschalten. Drücken Sie die Taste **[CH]**, um IN und CH 1~7 zu wählen.
[ALARM]	Beenden des Einstellungsmodus	

Hinweis:

- Wenn Sie die Weckfunktion einschalten, erscheint das Symbol " " in der Zeitanzeige.
- Wenn Sie die Weckfunktion mit Frostalarm einschalten, erscheint das Symbol " " in der Zeitanzeige.
- Wenn Sie den Wetteralarm einschalten, erscheint das Symbol " " am oberen Rand der Anzeige.
- Zur schnelleren Einstellung eines Wertes, halten Sie während der Einstellung die **[+ / WIND]** oder **[- / BARO]**-Taste gedrückt.
- Die Weckfunktion(en) schalten sich automatisch ein, sobald Sie die Weckzeit eingestellt haben.
- Aus dem Einstellungsmodus können Sie in den Normalmodus zurückkehren, indem Sie die Taste **[ALARM] 2 Sekunden lang gedrückt halten.**

7.5.1 Weckzeit und Wetteralarmwerte anzeigen

1. Drücken Sie im Normalmodus die **[ALARM]**-Taste, um die Weckzeit anzuzeigen.
2. Drücken Sie wiederholt die Taste **[ALARM]**, um den Höchst- und Tiefstwertalarmwert für die verschiedene Parameter anzuzeigen.
3. Drücken Sie die **[SET]**-Taste, um die Weckzeit und den Wetteralarm zu aktivieren.

7.5.2 Bedienung der Weckfunktion

Wenn die Weckzeit erreicht ist, ertönt der Alarmton.
Das Alarmsignal kann durch die folgende Bedienung abgeschaltet werden:

- Automatische Abschaltung nach 2 Minuten ohne Aktion bei erneuter Aktivierung am nächsten Tag.
- Aktivierung der Schlummerfunktion durch Drücken der **[BACK LIGHT / SNOOZE]**-Taste bei erneutem Weckruf nach 5 Minuten.
- Halten Sie die Taste **[BACK LIGHT / SNOOZE]** für 2 Sekunden lang gedrückt oder drücken Sie die **[ALARM]**-Taste, um den Weckruf zu stoppen und für den nächsten Tag erneut zu aktivieren.

Hinweis:
Während der Schlummerphase blinkt das Alarm-Symbol „ “.

7.5.3 Bedienung des Wetteralarms

Wenn Sie den Wetteralarm eingestellt haben und ein Messwert außerhalb des eingestellten Bereichs liegt, ertönt ein Alarm und die entsprechende Wetteranzeige blinkt.
Der Alarm kann folgendermaßen unterbrochen werden:

- Automatische Abschaltung, sobald der Wert wieder im eingestellten Bereich liegt.
- Drücken Sie die **[BACK LIGHT / SNOOZE]**- oder **[ALARM]** -Taste, um den Alarmton abzustellen.

Hinweis:
Die entsprechende Wetteranzeige blinkt so lange weiter, bis der Wert wieder außerhalb des eingestellten Bereichs liegt.

7.6 Eigenschaften Basisstation

7.6.1 Wettervorhersage

Das eingebaute Barometer registriert kontinuierlich den Luftdruck. Basierend auf den gesammelten Daten können die Wetterbedingungen für die kommenden 12 ~ 24 Stunden für einen Radius von 30 ~ 50 km (19 ~ 31 Meilen) vorhergesagt werden.

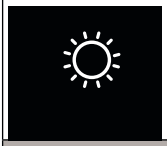					
Sonnig	**Teilweise bewölkt**	**Bewölkt**	**Regnerisch**	**Regnerisch / Stürmisch**	**Schnee-treiben**

Hinweis:

- Die Genauigkeit einer allgemein auf dem Luftdruck basierenden Wettervorhersage liegt bei etwa 70% bis 75%.
- Die Wettervorhersage spiegelt die Wetterlage für die nächsten 12 ~ 24 Stunden, spiegelt aber nicht unbedingt die gegenwärtige Lage wieder.
- Die Wettervorhersage für **SCHNEE** basiert nicht auf dem atmosphärischen Druck, sondern auf der Außentemperatur. Sinkt die Außentemperatur auf unter -3 °C (26 °F), wird das Wettersymbol für **SCHNEE** auf dem Display angezeigt.

7.6.2 Barometrischer Druck

Der atmosphärische Druck ist der Druck an jedem Ort der Erde, der durch das Gewicht der

darüber befindlichen Luftsäule verursacht wird. Atmosphärischer Druck bezieht sich auf den durchschnittlichen Druck und nimmt mit zunehmender Höhe allmählich ab. Meteorologen verwenden Barometer, um den Luftdruck zu messen. Da der absolute atmosphärische Druck mit der Höhe abnimmt, korrigieren Meteorologen den Druck relativ zu den Bedingungen auf Meereshöhe. Daher kann in 300 m Höhe der absolute (ABS) Luftdruck 1000, der relative (REL) Luftdruck jedoch 1013 hPa betragen.

Um den genauen REL-Druck für Ihr Gebiet zu erhalten, konsultieren Sie Ihr lokales offizielles Observatorium oder überprüfen Sie eine Wetter-Website im Internet für Echtzeit-Barometerbedingungen und stellen Sie dann den relativen Druck in der KALIBRIERUNGSEINSTELLUNG ein (**Abschnitt 8.6**).

1. Absolut-/Relativdruck-Indikator
2. Anzeige des Durchschnittsdrucks der letzten 3, 6, 12 und 24 Stunden
3. Alarmanzeige für Druckabfall
4. Messwert des barometrischen Drucks

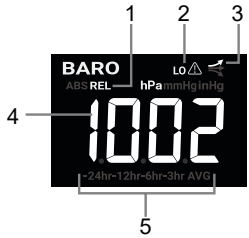

7.6.2.1 Druckverlauf

Drücken Sie die Taste **[BARO]**, um den Durchschnittsdruck der letzten 3, 6, 12 und 24 Stunden aufzuzeichnen.

7.6.2.2 Absoluter oder relativer barometrischer Druck

Im Normalmodus die **[BARO]**-Taste 2 Sekunden lang gedrückt halten, um zwischen den absoluten (ABS) und relativen (REL) Luftdruck-Messwerten zu wechseln.

7.6.3 Außenbereich Temperatur, Luftfeuchtigkeit, Taupunkt und Index

1. Messwert der Außentemperatur
2. Batteriestandanzeige
3. Signalanzeige zur Anzeige der Empfangsstärke des Signals
4. Trendindikator
5. Messwert der Außenluftfeuchtigkeit
6. Hoch/Tief-Alarmanzeige
7. Wetterindex für WBGT, Fühlt sich an wie, Hitzeindex und Windchill
8. WBGT-Stufen-Symbol
9. Taupunktmessung

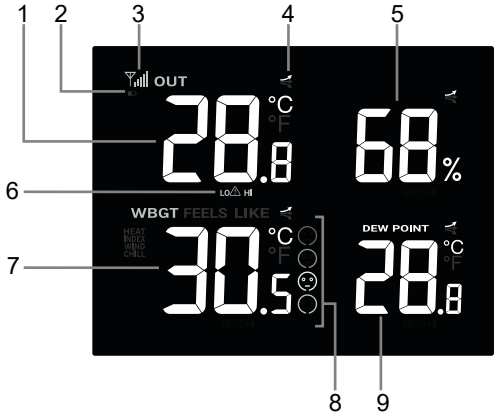

Hinweis:

- Liegt die Temperatur / Luftfeuchtigkeit unterhalb des Messbereichs, zeigt der Messwert „Lo“ an.
- **Unterschiedlichen Wetterindex anzeigen**
- Drücken Sie die Taste **[INDEX]**, um zwischen den Anzeigen WBGT, FEELS LIKE, HEAT INDEX und WIND CHILL im Wetterindexbereich zu wechseln.
- Die Batteriestandsanzeige wird nur bei schwacher Batterie des Sensors angezeigt. Bei ausreichendem Batteriestand ist keine Anzeige sichtbar.

7.6.3.1 WBGT und WBGT-Pegel

Die Feuchtkugeltemperatur (WBGT) ist ein Maß für die Umweltwärme, wie sie auf den Menschen wirkt. Im Gegensatz zu einer einfachen Temperaturmessung berücksichtigt die WBGT die wichtigsten Wärmefaktoren der Umgebung: Lufttemperatur, Luftfeuchtigkeit und Strahlungswärme des Sonnenlichts. Es wird von Industriehygienikern, Sportlern, Sportveranstaltungen und dem Militär verwendet, um die angemessene Belastung durch hohe Temperaturen zu bestimmen.

Vorsicht	Besondere Vorsicht	Gefahr	Besondere Vorsicht
-26.7 ~ 29.3°C	-29.4 ~ 31°C	-31.1 ~ 32.1°C	32.2°C

Hinweis:

- Der WBGT-Anzeigebereich beträgt 10 ~ 50°C (50 ~ 122°F), wenn er unter oder über dem Messbereich liegt, wird „Lo“ bzw. „HI“ angezeigt.
- Es gibt keine WBGT-Anzeige, wenn die WBGT unter 26,7°C (80,1°F) liegt.

7.6.3.2 Gefühlte Temperatur (Feels like)

Die gefühlte Temperatur beschreibt, wie sich die Außentemperatur anfühlen wird. Es handelt sich um einen Wert, der aus dem Windkühl-Faktor (18 °C oder niedriger) und dem Hitzeindex (26 °C oder höher) berechnet wird. Bei Temperaturen im Bereich zwischen 18,1 und 25,9 °C, bei denen sowohl Wind als auch Luftfeuchtigkeit die Temperatur weniger stark beeinflussen, zeigt das Gerät die tatsächlich gemessene Außentemperatur als Feels Like Temperatur an.

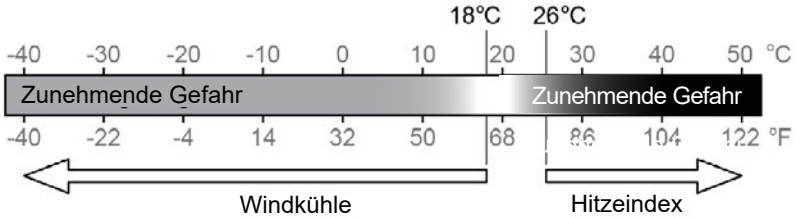

7.6.3.3 Hitzeindex

Der Hitze-Index wird durch die Temperatur- und Luftfeuchtigkeitsdaten des 8-in-1-Außensensors bestimmt, wenn die Temperatur zwischen 26 °C und 50 °C liegt.

Hitze-Index-Bereich	Warnung	Erläuterung
27 °C bis 32 °C (80 °F bis 90 °F)	Vorsicht	Gefahr eines Hitzekollaps
33 °C bis 40 °C (91 °F bis 105 °F)	Besondere Vorsicht	Möglichkeit Dehydrierung durch Hitze
41 °C bis 54 °C (106 °F bis 129 °F)	Gefahr	Hitzekollaps möglich
≥ 55 °C (≥ 130 °F)	Extreme Gefahr	Starkes Risiko der Dehydrierung / Sonnenstich

7.6.3.4 Windkühle (wind chill)

Eine Kombination der Temperatur- und Windgeschwindigkeitsdaten des 8-in-1 Funksensors bestimmt den aktuellen Windkühlfaktor. Herrschen Windverhältnisse, bei denen die Windkühle-Formel angewandt wird, fällt der Windkühle-Wert immer niedriger aus als die tatsächlich gemessene Lufttemperatur. Aufgrund der Beschränkung der Formel, kann eine tatsächliche Lufttemperatur von mehr als 10°C bei einer Windgeschwindigkeit unter 9km/h zu einem fehlerhaften Windkühle-Wert führen.

7.6.3.5 Taupunkt

Der Taupunkt ist die Temperatur, unterhalb derer Luftfeuchtigkeit bei gleichbleibendem Luftdruck im selben Maße wie sie verdunstet, zu flüssigem Wasser kondensiert. Das Kondenswasser wird als *Tau* bezeichnet, wenn es sich auf einer festen Oberfläche bildet.

7.6.4 Innenraum und optional CH1 ~ 7 Temperatur und Luftfeuchtigkeit

Diese Konsole kann die Messwerte des Innenraums und der optionalen Thermo-Hygrosensoren CH1~7 anzeigen. Im normalen Modus können Sie mit **[CH]** zwischen dem Innenraum und anderen Funkkanälen wechseln.
Für die Durchlauf-Funktion halten Sie einfach die **[CH]**-Taste 2 Sekunden lang gedrückt bis das Symbol erscheint. Die Basisstation durchläuft die Messwerte aller Sensoren alle 4 Sekunden.

1. Anzeige von Kanal 1 ~ 7 und Signalstärke
2. Innenraum-Anzeige
3. Anzeige der Innentemperatur / CH 1 ~ 7
4. Komfort-Index-Symbol
5. Trend-Anzeige
6. Anzeige für schwache Batterie für Kanal 1 ~ 7
7. Symbol für die automatische Schleife Innenraum / CH 1 ~ 7
8. Anzeige für hohen/niedrigen Alarm
9. Sensortyp-Symbol für optionalen Pool- oder Bodensensor
10. Innenraum / CH 1 ~ 7 Feuchtigkeitsanzeige des Sensors

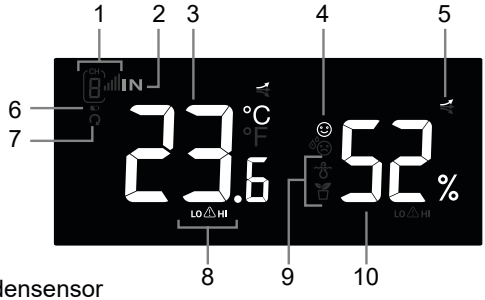

Hinweis:
Batteriestandsanzeige wird nur bei schwacher Batterie des Sensors angezeigt. Bei ausreichendem Batteriestand ist keine Anzeige sichtbar.

7.6.4.1 Komfortanzeige

Die Komfortanzeige ist eine bildliche Darstellung des Raumklimas, basierend auf der Innenraumtemperatur und -luftfeuchtigkeit.

Zu kalt	Komfortabel	zu heiß

Hinweis:
Die Komfortanzeige kann bei gleicher Temperatur aufgrund unterschiedlicher Luftfeuchtigkeit variieren. Bei Temperaturen unter 0 °C (32° F) oder über 60° C (140° F) ist keine Komfortanzeige möglich.

7.6.5 Wind

1. Windrichtungsanzeige (16 Punkte oder 360 Grad)
2. Echtzeit-Windrichtungsanzeige (16 Punkte)
3. Windböen (aktuell / 10 Minuten / 12 Stunden)
4. Windgeschwindigkeit / Beaufort-Skala
5. Alarmanzeige für hohe Windgeschwindigkeit

7.6.5.1 Anzeige von Windgeschwindigkeit und Beaufort-Skala

Die Windgeschwindigkeit ist definiert als die durchschnittliche Windgeschwindigkeit, die im Aktualisierungszeitraum von 12 Sekunden gemessen wurde.
Halten Sie die Taste **[WIND]** 2 Sekunden lang gedrückt, um zwischen Windgeschwindigkeit und Beaufort-Skala umzuschalten.

7.6.5.2 Böen, 10 Minuten, 12-Stunden-Böen

Böe ist definiert als die Spitzenwindgeschwindigkeit, die im Aktualisierungszeitraum von 12 Sekunden gemessen wird. Drücken Sie die Taste **[WIND]**, um die Anzeige zwischen Böen, 10-Minuten-Böen und 12-Stunden-Böen umzuschalten.

7.6.5.3 Beaufort-Skala

Die Beaufort-Skala ist eine internationale Skala für Windgeschwindigkeiten von 0 (Ruhig) bis 12 (Hurrikan-Stärke)

Beaufort-Skala	Beschreibung	Windgeschwindigkeit	Luftzustand
0	Ruhig	< 1 km/h	Ruhig. Rauch steigt senkrecht auf.
		< 1 mph	
		< 1 Knoten	
		< 0,3 m/s	
1	Leichte Luft-bewegung	1,1 ~ 5 km/h	Rauch treibt in Windrichtung ab. Blätter und Windfahnen bewegen sich nicht.
		1 ~ 3 mph	
		1 ~ 3 Knoten	
		0,3 ~ 1,5 m/s	
2	Leichte Brise	6 ~ 11 km/h	Luftzug auf der Haut spürbar. Blätter rascheln. Windfahnen beginnen sich zu bewegen.
		4 ~ 7 mph	
		4 ~ 6 Knoten	
		1,6 ~ 3,3 m/s	
3	Schwache Brise	12 ~19 km/h	Blätter und kleine Zweige ständig in Bewegung, leichte Fahnen ausgedehnt.
		8 ~ 12 mph	
		7 ~ 10 Knoten	
		3,4 ~ 5,4 m/s	
4	Mäßige Brise	20 ~28 km/h	Staub und loses Papier werden angehoben. Äste bewegen sich.
		13 ~ 17 mph	
		11 ~ 16 Knoten	
		5,5 ~ 7,9 m/s	
5	Frische Brise	29 ~ 38 km/h	Äste mittlerer Größe bewegen sich. Kleinere belaubte Bäume beginnen zu schwanken.
		18 ~ 24 mph	
		17 ~ 21 Knoten	
		8,0 ~ 10,7 m/s	
6	Starker Wind	39 ~ 49 km/h	Größere Äste geraten in Bewegung. Pfeifen in Oberleitungen. Die Verwendung eines Regenschirms wird schwieriger. Leere Plastikbehälter kippen um.
		25 ~ 30 mph	
		22 ~ 27 Knoten	
		10,8 ~ 13,8 m/s	
7	Steifer Wind	50 ~ 61 km/h	Ganze Bäume in Bewegung. Es braucht Anstrengung um gegen den Wind zu laufen.
		31 ~ 38 mph	
		28 ~ 33 Knoten	
		13,9 ~17,1 m/s	
8	Stürmischer Wind	62 ~ 74 km/h	Einige Baumzweige brechen. Autos geraten auf der Straße ins Schleudern. Die Fortbewegung zu Fuß wird erheblich behindert
		39 ~ 46 mph	
		34 ~ 40 Knoten	
		17,2 ~ 20,7 m/s	
9	Sturm	75 ~ 88 km/h	Einige Baumäste brechen ab und einige kleinere Bäume knicken um. Baustellenschilder und Absperrungen fallen um.
		47 ~ 54 mph	
		41 ~ 47 Knoten	
		20,8 ~ 24,4 m/s	
10	Schwerer Sturm	89 ~ 102 km/h	Bäume werden abgebrochen oder entwurzelt, größere Schäden an Häusern.
		55 ~ 63 mph	
		48 ~ 55 Knoten	
		24,5 ~ 28,4 m/s	

11	Orkanartiger Sturm	103 ~ 117 km/h	Schwere Schäden an Gebäuden und in Wäldern.
		64 ~ 73 mph	
		56 ~ 63 Knoten	
		28,5 ~ 32,6 m/s	
12	Orkan	≥ 118 km/h	Schwerste Verwüstungen und Sturmschäden an Gebäuden und in Wäldern. Trümmer und ungesicherte Gegenstände werden herumgeschleudert.
		≥ 74 mph	
		≥ 64 Knoten	
		≥ 32.7m/s	

7.6.6 Rain (Regen)

Im Bereich **RAIN** (Regen) werden die Niederschlagsmenge und die Regenrate angezeigt.

1. Zeitraum des Niederschlags und Regenrate
2. Messung der Niederschlagsmenge oder Regenrate
3. Alarmanzeige für Höchstwertalarm
4. Level der Regenrate

7.6.6.1 Anzeigemodus für Niederschlag

Drücken Sie die **[RAIN]**-Taste, um zwischen folgenden Auswahlmöglichkeiten zu wechseln:

1. RATE - Aktuelle Niederschlagsrate (basierend auf 10 Minuten Niederschlagsdaten)
2. HOUR - die Gesamtniederschlagsmenge der aktuellen Stunde
3. DAY - Gesamtniederschlag seit Mitternacht (Standard)
4. WEEK - Gesamtniederschlag der aktuellen Woche
5. MONTH - Gesamtniederschlag des aktuellen Kalendermonats
6. TOTAL - Gesamtniederschlag seit dem letzten Zurücksetzen

7.6.6.2 Definition der Regenrate

Level 1	Level 2	Level 3	Level 4
Leichter Regen	Mäßig	Starkregen	Heftiger Regen
0.1~ 2,5 mm/h	2.51 ~ 10,0 mm/h	10.1 ~ 50,0 mm/h	> 50,0 mm/h

Gespeicherte Gesamtniederschlagsmenge zurücksetzen
Im Normalmodus die **[RAIN]**-Taste 6 Sekunden lang gedrückt halten, um die gesamte Niederschlagsaufzeichnung zurückzusetzen.

Hinweis:
Während der Installation des 8-in-1-Funksensors können fehlerhafte Messwerte auftreten. Sobald die Installation abgeschlossen ist und korrekt funktioniert, ist es ratsam, alle Daten zurückzusetzen und mit der Messung neu zu starten

7.6.7 Lichtintensität, UV-Index und Expositionsniveau

1. Lichtintensität
2. Lichtintensitätshöchstalarm
3. UV-Index
4. UV-Höchstalarm
5. Anzeige der Belichtungsstärke

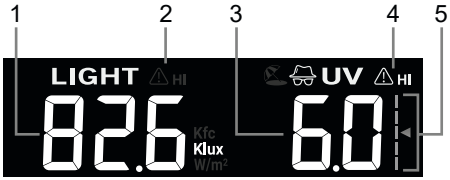

7.6.7.1 Tabelle UV-Index vs. Belastungsgrad

Belastungsgrad	Niedrig		Mäßig			Hoch		Sehr hoch			Extrem	
UV-Index	1	2	3	4	5	6	7	8	9	10	11	12~16
Sonnenbrand-zeit	k.A.		45 Minuten			30 Minuten		15 Minuten			10 Minuten	
Empfohlener Schutz	k.A.		Mäßiger oder hoher UV-Anteil! Es wird empfohlen eine Sonnenbrille, einen breiten Hut und langärmelige Kleidung zu tragen.					Sehr hoher oder extremer UV-Level! Es wird empfohlen eine Sonnenbrille, einen breiten Hut und langärmelige Kleidung zu tragen. Wenn Sie im Freien bleiben müssen, sollten Sie unbedingt einen Schattenplatz aufsuchen.				

Hinweis:

- Die Sonnenbrandzeit bezieht sich auf den normalen Hauttyp und dient nur als Anhaltspunkt für die UV-Stärke. Generell gilt: Je dunkler die Haut ist, desto länger (oder mehr) braucht die Strahlung, um auf die Haut einzuwirken.
- Die Lichtintensitätsfunktion dient der Sonnenlichterkennung.

7.7 Trendindikator

Die Trendanzeige zeigt Barometer-, Temperatur- und Luftfeuchtigkeits-Trendwechsel für die nächsten Minuten an.

steigend	beständig	sinkend

7.8 Maximal-/Minimalwerte

Die Basisstation kann MAX / MIN-Messwerte sowohl täglich als auch seit dem letzten Zurücksetzen aufzeichnen.

MAX	MIN	MAX	MIN
Täglicher MAX-Messwert	Täglicher MIN-Messwert	MAX-Messwert seit dem letzten Zurücksetzen	MIN-Messwert seit dem letzten Zurücksetzen

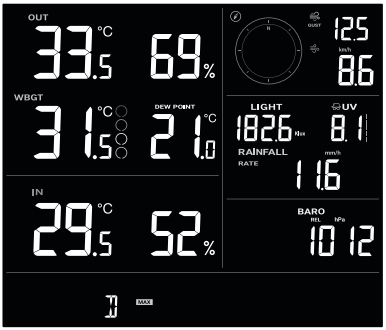

Daily MAX record mode

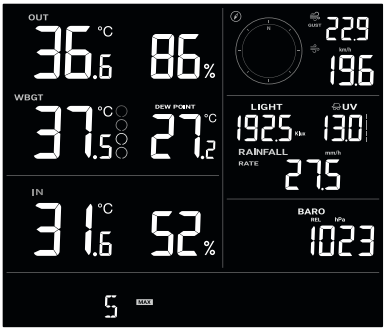

Since MAX record mode

7.8.1 MAX/MIN-Aufzeichnung

Drücken Sie im Normalmodus die Taste **[MEMORY]**, um die Aufzeichnungen auf dem Bildschirm in der folgenden Reihenfolge anzuzeigen: tägliche MAX-Aufzeichnungen → tägliche MIN-Aufzeichnungen → seit MAX-Aufzeichnungen → seit MIN-Aufzeichnungen.
Drücken Sie die Taste **[INDEX]**, um zwischen WBGT, Feels Like, Heat Index und Wind Chill zu wechseln. Drücken Sie die Taste **[CH]**, um zwischen Indoor und CH 1 ~ 7 zu wechseln.

7.8.2 MAX/MIN-Aufzeichnungen löschen

Halten Sie die **[MAX/MIN]**-Taste 2 Sekunden lang gedrückt, um alle MAX- und MIN-Datensätze zurückzusetzen.

7.9 Hintergrundbeleuchtung

Drücken Sie die Taste **[BACK LIGHT / SNOOZE]**, um die Hintergrundbeleuchtung zwischen Hi, Lo oder Off umzuschalten.

8. Verbinden der Basis mit dem Wi-Fi-Netzwerk

8.1 WSLink Konfigurations-App herunterladen

WSLink

Um die Basisstation mit dem WLAN zu verbinden, müssen Sie die Konfigurations-App „WSLink“ herunterladen, indem Sie den QR-Code scannen oder im App Store oder bei Google Play nach „WSLink“ suchen.

App Store

Google Play

Die WSLink-App ist erforderlich, damit die Basisstation eine WLAN- und Internetverbindung herstellen, den Wetterserver einrichten, die Sensorkalibrierung durchführen und die Firmware aktualisieren kann.

Hinweis:

- Die WSLink-App dient nur zur Konfiguration. Sie wird nicht dazu verwendet, Ihre Wetterdaten abzurufen.
- Die WSLink-App kann geändert und aktualisiert werden.

8.2 Basisstation im AP-Modus (Access Point)

1. Wenn Sie die Basisstation zum ersten Mal einschalten, zeigt der LCD-Bildschirm das blinkende „AP“- und „ “ -Symbol an, um anzuzeigen, dass sie sich im AP-Modus (Access Point) befindet und für die WLAN-Einstellungen bereit ist. Sie können auch die Taste **[SENSOR / WI-FI]** 6 Sekunden lang gedrückt halten, um manuell in den AP-Modus zu gelangen.

AP-Modus der Basisstation

8.3 Ihre Basistation zu WSLink hinzufügen

Öffnen Sie die WSLink-App und folgen Sie den nachstehenden Schritten, um Ihre Basisstation zu WSLink hinzuzufügen.

(a) **Seite „Ihr Gerät“**
Tippen Sie auf das Symbol „Gerät hinzufügen“.

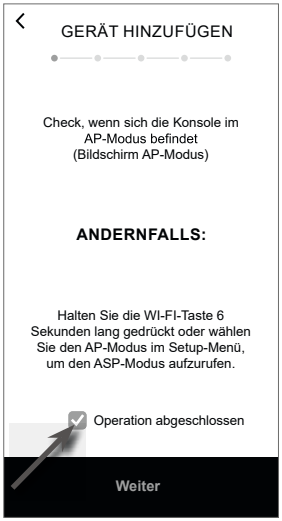

(b) Vergewissern Sie sich, dass sich die Basisstation im AP-Modus befindet, und markieren Sie das Kästchen „Betrieb abgeschlossen“, dann tippen Sie auf „Bestätigen“, um zur System-WLAN-Netzwerkseite Ihres Smartphones zu gelangen.

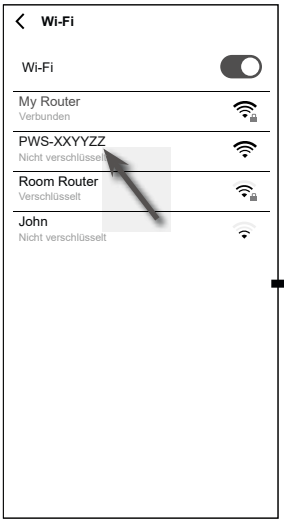

(c) Wählen Sie den Namen des WLAN-Netzwerks der Basisstation (der Name beginnt immer mit PWS-), um Ihr Smartphone mit der Basisstation zu verbinden. Gehen Sie dann zurück zur WSLink-App.

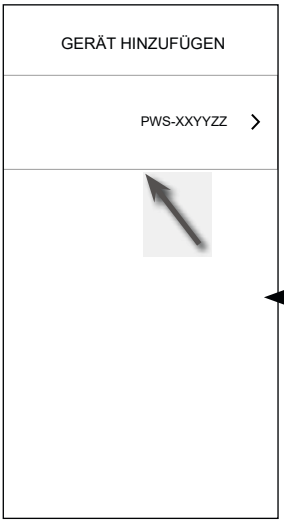

(d) Sobald die Basisstation zu WSLink hinzugefügt wurde, erscheint das entsprechende Symbol in Ihrer Geräteliste. Tippen Sie darauf, um die Einrichtung fortzusetzen.

Hinweis:

- Wenn Sie zum ersten Mal eine Verbindung herstellen, müssen Sie beim Verbinden mit dem Gerät „Keine Internetverbindung“ auswählen.
- Wenn Ihr Smartphone keine Verbindung zur Basisstation herstellen kann, schalten Sie bitte die mobilen Daten / das Netzwerk Ihres Smartphones aus und versuchen Sie es erneut.

8.4 Neue Basisstation mit WSLink einrichten

Die App führt Sie anhand der folgenden Schritte durch die Einrichtung.

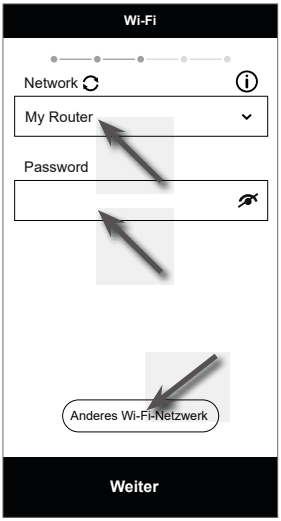

(e) <u>WLAN Seite</u>
Netzwerk: Wählen Sie das WLAN-Netzwerk (SSID des Routers) für die Verbindung aus.
Passwort: Geben Sie das WLAN Passwort ein.
Anderes WLAN-Netz: Einstellung versteckter WLAN-Netzwerke.
Weiter: Gehen Sie zur Seite „Gerät bearbeiten“.

(f) <u>Seite „Gerät bearbeiten“</u>
Name des Geräts: Erstellen Sie einen Namen für Ihr Gerät.
Zeitserver: Wählen Sie den Zeitserver aus
Zeitzone: wählen Sie die Zeitzone
Standort: Geben Sie bei Bedarf Ihren Standort ein.
Weiter: Gehen Sie zur Seite „Wetterserver“.

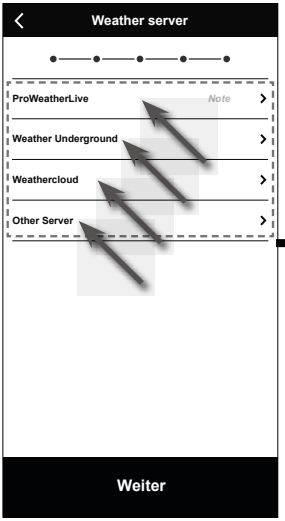

(g) <u>Seite „Wetterserver“</u>
Weather Underground: siehe Abschnitt **8.5 (c1).**
Weathercloud: siehe Abschnitt **8.5 (c2).** PWL: siehe Abschnitt **8.5 (c2). Andere Server:** siehe Abschnitt **8.5 (c3).**
Weiter: Gehen Sie zur Seite „Einstellungen“.

(j) <u>Basisstation entfernen</u>
Um das Gerät aus der App zu entfernen, wischen Sie das Symbol der Basisstation nach links und tippen Sie auf den Mülleimer.

(i) <u>Seite „Ihr Gerät“</u>
Die Einrichtung ist nun abgeschlossen. Sie können jederzeit auf das Symbol der Basisstation tippen und den Anweisungen folgen, um die Einstellungen für die Basisstation vorzunehmen.

(h) <u>Seite „Einstellungen“</u>
Dies ist die Hauptseite zur Basisstation, Sie können verschiedene Einstellungsseiten aufrufen, um Ihr Gerät einzurichten. Sobald Sie die Einrichtung abgeschlossen haben, tippen Sie auf „Bestätigen & Beenden“, um den AP-Modus zu verlassen.

8.5 Einrichtung des Wetterservers

(a) <u>Seite „Einstellungen“</u>
Tippen Sie auf der Einstellungsseite auf „Wetterserver“.

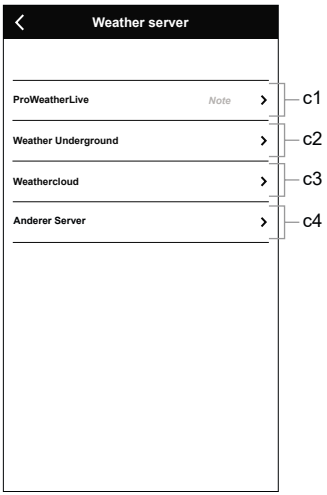

(b) Wählen Sie den Wetter-Server

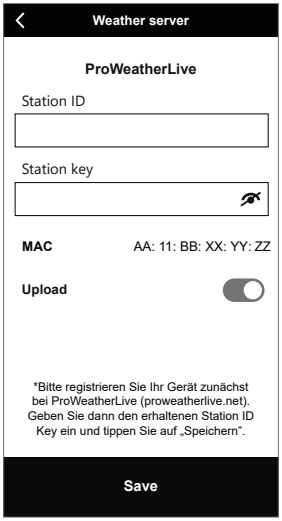

(c1) Hochladen Ihrer Wetterdaten auf ProWeatherLive

1. Registrieren Sie ein Konto und eine Wetterstation bei proweatherlive.net gemäß Abschnitt 10.4
2. Geben Sie die Stations-ID und den Stationsschlüssel, die Sie von proweatherlive.net erhalten haben, in dieses Feld ein
3. Aktivieren (oder deaktivieren) Sie den Upload.
4. Tippen Sie auf "Speichern".

(c2) Laden Sie Ihre Wetterdaten zu Weather Underground hoch

1. Registrieren Sie ein Konto und eine Wetterstation bei wunderground.com gemäß Abschnitt 10.1
2. Geben Sie die Stations-ID und den Stationsschlüssel, die Sie von WUnderground.com erhalten haben, in dieses Feld ein
3. Aktivieren (oder deaktivieren) Sie den Upload.
4. Tippen Sie auf "Speichern".

(c3) Hochladen Ihrer Wetterdaten auf Weathercloud

1. Registrieren Sie ein Konto und eine Wetterstation bei Weathercloud.net gemäß Abschnitt 10.2
2. Geben Sie die von Weathercloud.net erhaltene Stations-ID und den Stationsschlüssel in dieses Feld ein
3. Aktivieren (oder deaktivieren) Sie den Upload.
4. Tippen Sie auf "Speichern".

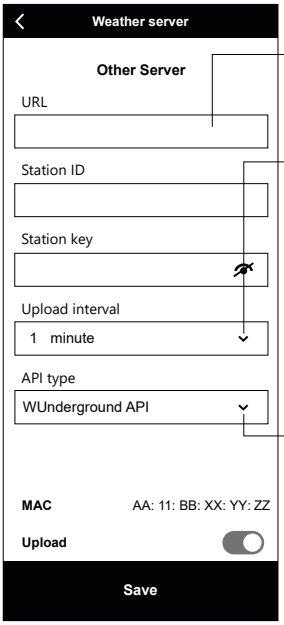

Geben Sie eine andere URL ein, z. B. :
ws.awekas.at
www.pwsweather.com

Sie können auswählen:
- 12 Sekunden
- 15 Sekunden
- 1 Minute
- 5 Minuten

Hinweis: Wählen Sie das Intervall für das Hochladen entsprechend den Anforderungen der verschiedenen Server (z. B. Awekas 15 Sekunden, PWS 1 Minute).

Auswahl:
- WUnderground API
- WSLink API

Hinweis: Für Awekas, PWS oder jede andere URL, die mit WUnderground API kompatibel ist, wählen Sie bitte den WUnderground API-Typ.

(c4) Hochladen auf den benutzerdefinierten Server (optional)

1. Bereiten Sie Ihren benutzerdefinierten Server auf der Grundlage von WUnderground oder WSLink API vor
2. Geben Sie die URL-Adresse, die Stations-ID und den Stationsschlüssel des benutzerdefinierten Servers ein.
3. Wählen Sie das Upload-Intervall und den API-Typ
4. Aktivieren (oder deaktivieren) Sie den Upload.
5. Tippen Sie auf "Speichern".

8.6 Kalibrierung

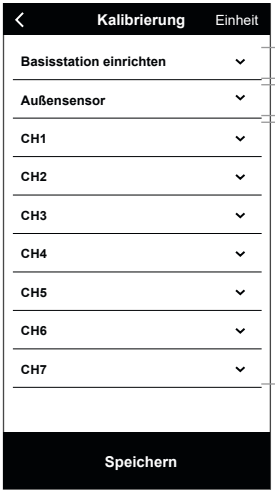

Innenbereich

Außenbereich

Abschnitt für optionale(n) Thermo-Hygrosensor(en) (CH1 ~ CH7).

(a) <u>Seite „Einstellungen“</u>
Tippen Sie auf der Einstellungsseite auf "Kalibrierung".

(b) <u>Seite Kalibrierung</u>

1. Falls nötig, tippen Sie auf „Einheit“, um die Einheit zu ändern, bevor Sie den Kalibrierwert eingeben.
2. Tippen Sie auf das Feld und geben Sie die gewünschte Kalibrierung ein.
3. Tippen Sie auf „Speichern“.

Hinweis:

- Für die meisten Parameter ist keine Kalibrierung erforderlich. Die Ausnahme ist der relative Luftdruck, der auf Meereshöhe kalibriert werden muss, um Höheneffekte zu berücksichtigen.
- Für Temperatur und Druck berechnet und konvertiert die App immer den Kalibrierwert in °C bzw. hPa.

8.7 Firmware

(a) Seite „Einstellungen“
Tippen Sie auf der Einstellungsseite auf „Firmware“.

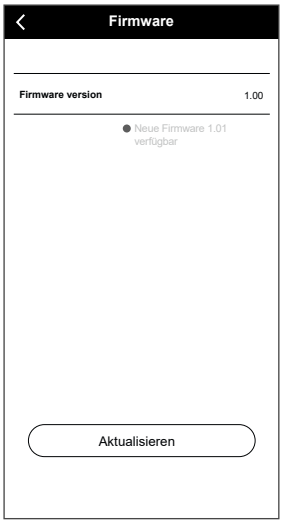

(b) Es wird Ihre aktuelle Firmware-Version angezeigt. Tippen Sie auf „Aktualisieren“, wenn eine neue Firmware verfügbar ist (gekennzeichnet durch einen roten Punkt).

Nachdem die Firmware auf die Basisstation hochgeladen wurde, überprüfen Sie bitte den Status Ihres Geräts. Weitere Einzelheiten finden Sie in Abschnitt 8.1.

8.8 Betrieb im STA-Modus

Wenn Ihr Smartphone und Ihre Konsole mit demselben WI-FI-Netzwerk verbunden sind, können Sie direkt auf die Einstellungen der Konsole zugreifen..

(a) Ihre Geräteseite
Vergewissern Sie sich, dass Ihre Konsole und Ihr Smartphone mit demselben Netzwerk verbunden sind, und tippen Sie dann auf das Symbol Ihrer Konsole, um die Einstellungsseite aufzurufen.

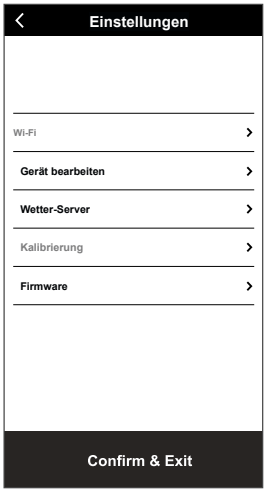

(b) Einstellungsseite (unter STA-Modus)
Der Benutzer kann auf tippen, um verschiedene Einstellungsseiten aufzurufen, außer Wi-Fi und Firmware. Um die Einstellungen zu verlassen, tippen Sie auf „Bestätigen & Beenden“.

9. Registrierung bei Wetterserverplattformen

Die Display-Konsole kann Wetterdaten zu ProWeatherLive (PWL), WUnderground und / oder Weathercloud über den WI-FI-Router hochladen. Sie können die folgenden Schritte befolgen, um das Konto zu registrieren und Ihr Gerät auf diesen Plattformen einzurichten.

Hinweis:
Die Website und die App des Cloud-Servers können ohne vorherige Ankündigung geändert werden.

9.1 Für ProWeatherLive (PWL)

*** Dies geschieht am besten an einem Desktop-Computer oder Laptop***.

1. Klicken Sie auf *https://proweatherlive.net* auf die Schaltfläche **„Create Your Account“** und folgen Sie den Anweisungen, um Ihr Konto zu erstellen.

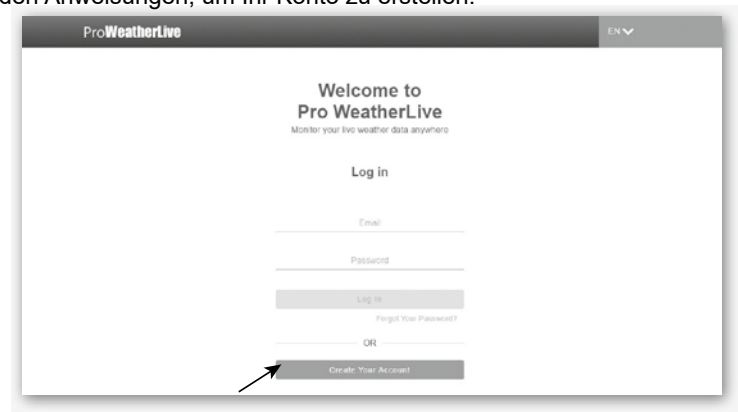

Hinweis:
- Den Schritt „Konto erstellen“ finden Sie unter https://proweatherlive.net/help
- ProWeatherLive (PWL) Website und App können ohne vorherige Ankündigung geändert werden.

2. Loggen Sie sich in ProWeatherLive ein und klicken Sie dann auf **„Geräte bearbeiten“** im Pulldown-Menü.

3. Klicken Sie auf der Seite **„Geräte bearbeiten“** auf **„+Hinzufügen“** in der oberen rechten Ecke, um ein neues Gerät zu erstellen. Es werden sofort die Stations-ID und der Schlüssel generiert. Notieren Sie sich diese und klicken Sie dann auf „FINISH“, um die Registerkarte „Station“ zu erstellen.

4. Klicken Sie auf **„Bearbeiten“** in der oberen rechten Ecke der Registerkarte „Sender“.

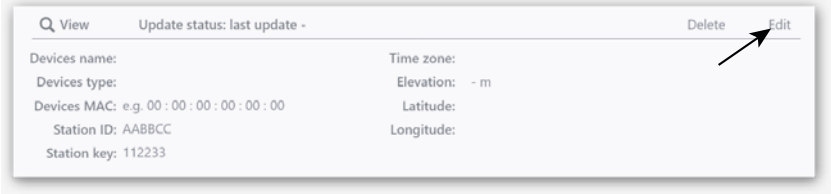

5. Geben Sie den „Gerätenamen“, die „MAC-Adresse des Geräts“, die „Höhe“, den „Breitengrad“ und den „Längengrad“ ein und wählen Sie Ihre Zeitzone auf der Registerkarte „Station“ aus, dann klicken Sie auf **„Bestätigen“**, um die Einstellung zu speichern.

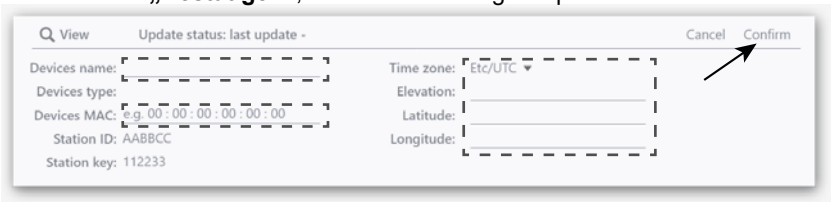

Hinweis:
Die MAC-Adresse des Geräts befindet sich auf der Rückseite der Konsole.

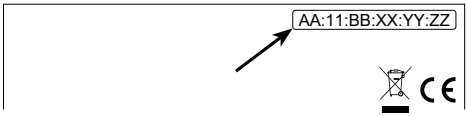

- Die Wetterlage und die Wettervorhersage basieren auf den eingegebenen Breiten- und Längengraden, die auch für die Berechnung von Sonnenaufgang, Sonnenuntergang, Mondaufgang und Monduntergang verwendet werden
- Geben Sie ein negatives Vorzeichen für Breiten- oder Längengrade ein, wenn es sich um Süden bzw. Westen handelt. Zum Beispiel: 33,8682 Süd ist „-33,8682“ ; 74,3413 West ist „-74,3413“

6. Sie müssen die Stations-ID und den Schlüssel in die WSLink-App eingeben. Einzelheiten finden Sie in **Abschnitt 8.5(c1).**

10. Konto bei WUnderground & Weathercloud erstellen

Die Basisstation kann Wetterdaten auf WUnderground, Weathercloud oder dem Cloud-Server eines Drittanbieters über den WLAN-Router hochladen. Folgen Sie den nächsten Schritten, um Ihr Gerät einzurichten.

Hinweis:
Die Wetterserver-Website und die App können jederzeit ohne vorherige Ankündigung geändert werden.

10.1 Für Weather Underground (WU)

1. Klicken Sie unter *https://www.wunderground.com* auf „**Join**“ („Beitreten“) in der rechten oberen Ecke, um die Registrierungsseite zu öffnen. Folgen Sie den Anweisungen, um Ihr Konto zu erstellen.

2. Nachdem Sie Ihr Konto erstellt und die E-Mail-Validierung abgeschlossen haben, gehen Sie bitte zurück zur WUndergound Webseite, um sich anzumelden. Klicken Sie dann oben auf die Schaltfläche „*My Profile*“ („Mein Profil“), um das Dropdown-Menü zu öffnen, und klicken Sie auf **„My Weather Station“** („Meine Wetterstation“).

3. Unten auf der Seite „Meine Wetterstation“, klicken Sie die Schaltfläche „Neues Gerät hinzufügen“ an, um Ihr Gerät hinzuzufügen.
4. Wählen Sie im Schritt „Gerätetyp auswählen“ in der Liste „Other“ (Andere) und drücken Sie dann auf „Next“ (Weiter).

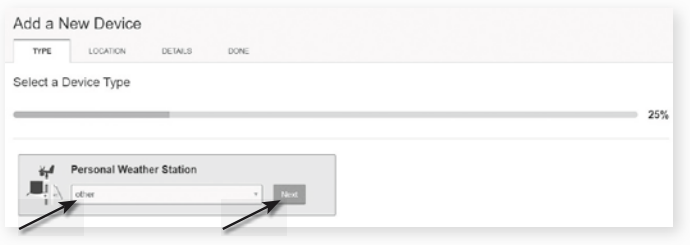

5. Wählen Sie im Schritt „Gerätename & Standort festlegen“ Ihren Standort auf der Karte aus und drücken Sie dann auf „Next“ (Weiter).

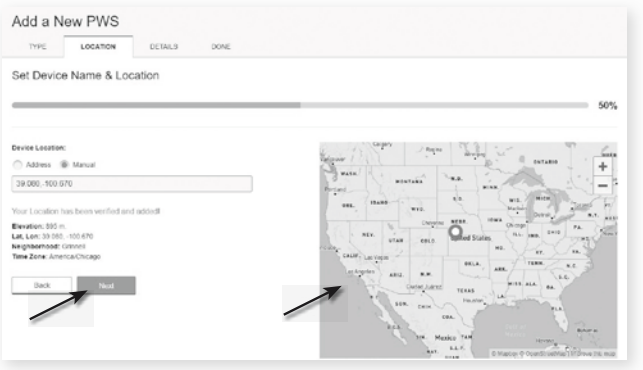

6. Folgen Sie den Anweisungen zur Eingabe Ihrer Stationsinformationen, im Schritt „Mehr über Ihr Gerät“, (1) geben Sie einen Namen für Ihre Wetterstation ein. (2) Tragen Sie die anderen Informationen ein (3) wählen Sie „**I Accept**“ (Ich akzeptiere), um die Datenschutzbestimmungen von Weather Underground zu akzeptieren, (4) klicken Sie auf „**Next**“ (Weiter), um Ihre Stations-ID und Ihren Schlüssel zu erstellen.

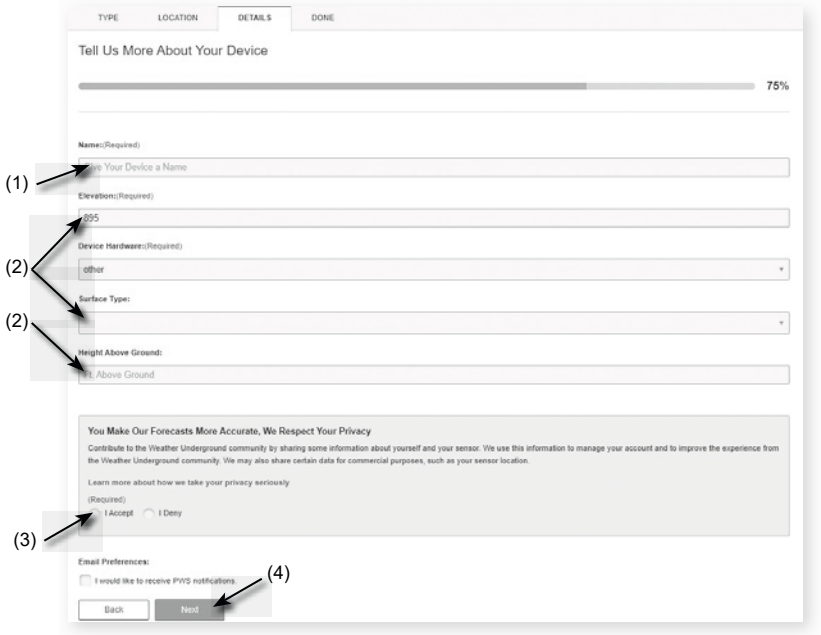

7. Notieren Sie sich Ihre „Station ID“ und den „Station Key“ (Stationsschlüssel) für die weiteren Einrichtungsschritte.

8. Wählen Sie in der in **Abschnitt 5.5** erwähnten Einrichtungsoberfläche in der ersten Zeile des Abschnitts zur Einrichtung des Wetterservers Weather Underground aus und geben Sie dann die von Weather Underground zugewiesene Stations-ID und den Schlüssel ein, und folgen Sie den Anweisungen, um die Einstellung abzuschließen.
9. Ihre Daten werden jetzt zu Weather Underground hochgeladen.

10.2 Für Weathercloud (WC)

1. Geben Sie unter *https://weathercloud.net* Ihre Daten im Abschnitt „**Join us today**“ („Heute beitreten“) ein und folgen Sie dann den Anweisungen zur Erstellung Ihres Kontos.

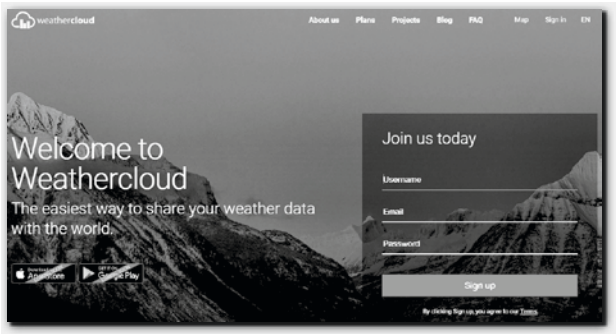

2. Melden Sie sich bei Weathercloud an und gehen Sie dann auf die Seite „Devices“ („Geräte“), klicken Sie auf „+ New“ („+ Neu“), um ein neues Gerät zu erstellen.

3. Geben Sie alle Informationen auf der Seite **„Neues Gerät erstellen“** ein, wählen Sie für das Auswahlfeld **„Modell*“** die „**W100-Serie**“ unter dem Abschnitt „**CCL**“. Wählen Sie für das Auswahlfeld „Link type*“ (Verknüpfungstyp*) die „EINSTELLUNGEN“, klicken Sie anschließend auf **Erstellen**.

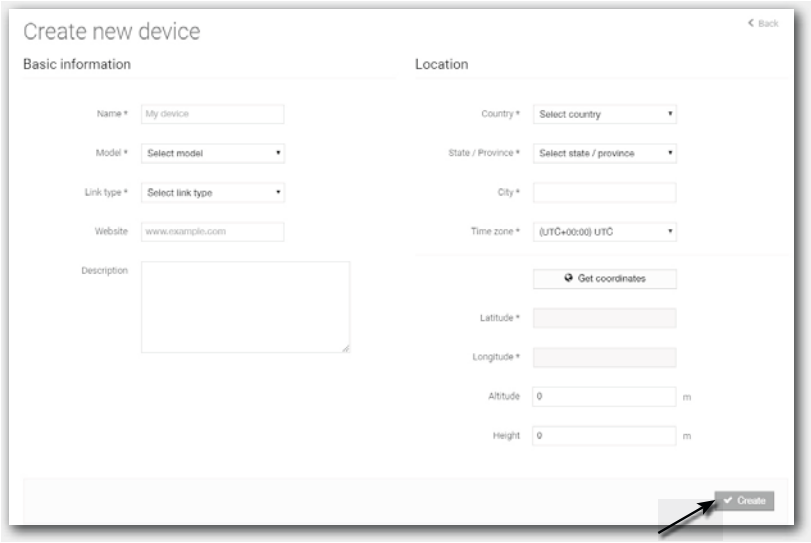

4. Notieren Sie sich Ihre ID und Ihren Schlüssel für die weiteren Einrichtungsschritte.

5. Wählen Sie in der in **Abschnitt 5.5** erwähnten Einrichtungsoberfläche die Weathercloud in der zweiten Zeile des Abschnitts zur Einrichtung des Wetterservers aus, geben Sie dann die Stations-ID und den von Weathercloud zugewiesenen Schlüssel ein und folgen Sie den Schritten, um die Einstellung abzuschließen.

10.3 Awekas

1. Eine detaillierte zusätzliche Anleitung zur Kontoerstellung und Verbindungseinrichtung für AWEKAS steht über die folgende Internetadresse zum Download bereit (dt. Sprache): *https://www.bresser.de/download/7004406/AWEKAS*

10.4 PWSWeather

1. Eine detaillierte zusätzliche Anleitung zur Kontoerstellung und Verbindungseinrichtung für PWSWeather steht über die folgende Internetadresse zum Download bereit (engl. Sprache): *https://www.bresser.de/download/7004406/PWSWEATHER*

11. Anzeige Ihrer Wetterdaten auf dem/den Wetterserver(n)

Über die Website des Wetterservers oder die App können Sie die Daten überall einsehen.

11.1 Betrachten Sie Ihre Wetterdaten in ProWeatherLive

1. Unter *https://proweatherlive.net* können Sie sich in Ihr ProWeatherLive-Konto einloggen.
2. Wenn Ihr Gerät verbunden ist, werden die Live-Wetterdaten Ihres Geräts auf der Dashboard-Seite angezeigt.

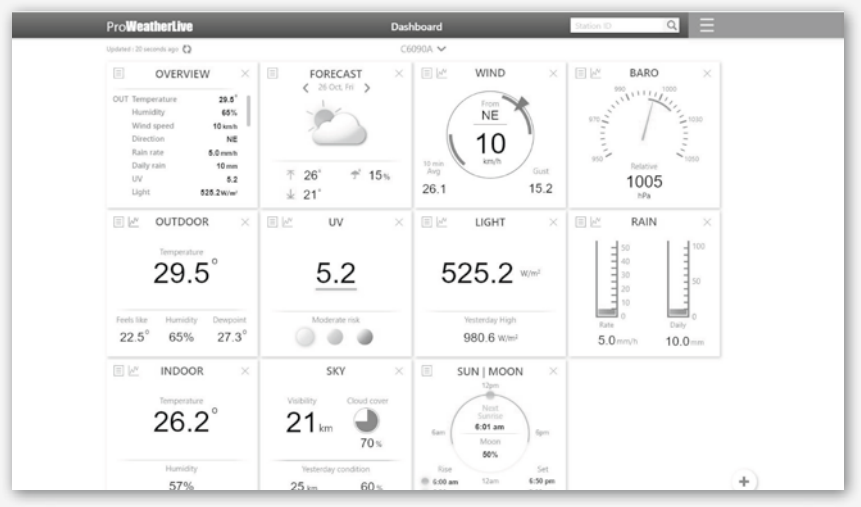

12. Live-Daten über WUnderground & Weathercloud anzeigen

12.1 Sehen Sie sich Ihre Wetterdaten über WUnderground an

Loggen Sie sich in Ihr Konto ein.
Um die Live-Daten Ihrer Wetterstation in einem Webbrowser (PC- oder mobile Version) anzuzeigen, besuchen Sie bitte *http://www.wunderground.com* und geben Sie dann Ihre Stations-ID in das Suchfeld ein. Ihre Wetterdaten werden auf der nächsten Seite angezeigt. Sie können sich auch in Ihr Konto einloggen, um die aufgezeichneten Daten Ihrer Wetterstation anzuzeigen und herunterzuladen.

Eine weitere Möglichkeit, Ihre Station anzuzeigen, ist die URL-Leiste des Webbrowsers, die Sie unten in die URL-Leiste eingeben können:

https://www.wunderground.com/dashboard/pws/XXXX

Ersetzen Sie XXXX durch Ihre Wunderground Stations-ID, um direkt zur Live-Ansicht Ihrer Station zu gelangen.

12.2 Sehen Sie sich Ihre Wetterdaten über WEATHERCLOUD an

1. Um die Live-Daten Ihrer Wetterstation in einem Webbrowser (PC- oder mobile Version) anzuzeigen, besuchen Sie bitte https://weathercloud.net und melden Sie sich mit Ihrem eigenen Konto an.

2. Klicken Sie auf das View Symbol im Settings Pulldown-Menü Ihrer Station.

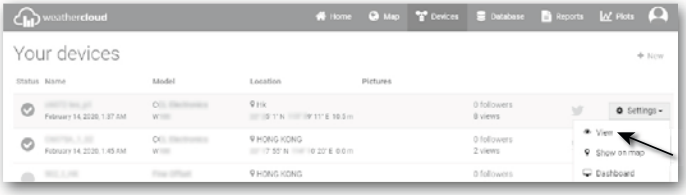

3. Klicken Sie auf das Symbol „**Current**“ („Aktuell“), „**Wind**“, „**Evolution**“ („Entwicklung“) oder „**Inside**“ („Innen“), um die Live-Daten Ihrer Wetterstation anzuzeigen.

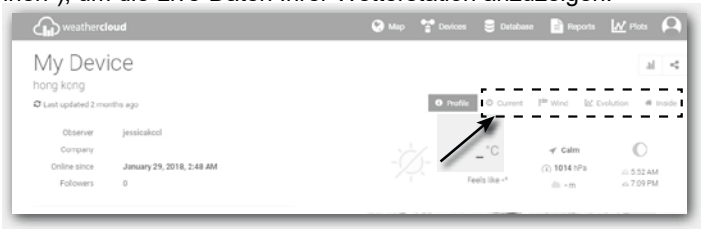

12.3 Anzeige von Wetterserverdaten über die WSLink-App

Mit der WSLink-App kann der Benutzer auf das Verknüpfungssymbol der ProWeatherLive-, Wunderground- oder Weathercloud-Webseite auf der Seite "Ihr Gerät" tippen, um direkt auf die Live-Wetterdaten auf seinem Dashboard zuzugreifen.

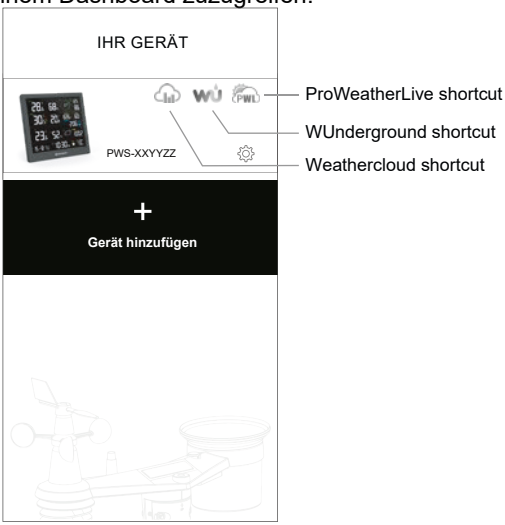

12.4 ProWeatherLive App

ProWeatherLive-Apps für Android und iOS sind zusätzlich zu proweatherlive.net verfügbar. Suchen Sie "proweatherlive" im iOS App Store oder bei Google Play.

13. Wartung

13.1 Firmware-Aktualisierung

Die Basisstation unterstützt OTA-Firmware-Updates. Die Firmware kann über die WSLink-App jederzeit (wann immer nötig) aktualisiert werden.

13.1.1 Schritte zum Firmware-Update

1. Die neueste Firmware wird automatisch auf Ihr Smartphone heruntergeladen. Verbinden Sie einfach Ihre Basisstation damit, um die Firmware-Version zu überprüfen (siehe **Abschnitt 8.7**).
2. Folgen Sie den Schritten der App, um die OTA-Datei vom Smartphone auf die Basisstation zu übertragen
3. Sobald die Datei übertragen ist, beginnt die Basisstation mit der Aktualisierung. Die Aktualisierungszeit beträgt etwa 5 bis 10 Minuten. Während der Aktualisierung wird der Fortschritt angezeigt (bei 100 ist Vorgang abgeschlossen).

4. Die Basisstation wird neu gestartet, sobald das Update abgeschlossen ist.
5. Die Basisstation verweilt im **AP-Modus**, damit Sie die Firmware-Version und alle aktuellen Einstellungen überprüfen können. Halten Sie die **[SENSOR / WI-FI]**-Taste 6 Sekunden lang gedrückt, um den AP-Modus wieder zu verlassen.

Wichtiger Hinweis:

- Die Stromversorgung des Geräts darf während des Firmware-Updates auf keinen Fall unterbrochen werden!
- Stellen Sie sicher, dass die W-LAN Verbindung stabil ist.
- Während des Updates das Handy und die Basisstation nicht bedienen, bis das Update abgeschlossen ist.
- Während des Firmware-Updates stoppt die Basisstation das Hochladen von Daten auf den Wetterserver. Sobald das Firmware-Update erfolgreich abgeschlossen ist, verbindet sich die Basisstation mit Ihrem WLAN-Router und beginnt wieder mit dem Upload der Wetterdaten. Wenn die Basisstation keine Verbindung zu Ihrem Router herstellen kann, rufen Sie bitte die WSLink App auf, um sie erneut einzurichten.
- Wenn nach dem Firmware-Update die Setup-Informationen fehlen, geben Sie die Setup-Informationen bitte erneut ein.
- Der Prozess des Firmware-Updates birgt ein potenzielles Risiko, sodass kein 100%-iger Erfolg garantiert werden kann. Wenn das Update fehlschlägt, halten Sie die Taste **[+ / WIND]** oder **[- / BARO]** 10 Sekunden lang gedrückt und wiederholen Sie dann den obigen Schritt, um die Aktualisierung erneut durchzuführen.

13.2 Batteriewechsel

Wenn die Anzeige für eine schwache Batterie " " in der Nähe des Antennensymbols erscheint, bedeutet dies, dass die gegenwärtige Batterieleistung des Sensors niedrig ist. Bitte durch neue Batterien ersetzen.

13.2.1 Manuelles Synchronisieren des Multisensors

Bei jedem Batteriewechsel des 8-in-1 Multisensors oder anderer zusätzlicher Sensoren, muss die erneute Synchronisierung manuell vorgenommen werden.

1. Tauschen Sie immer alle Batterien des drahtlosen Multisensors gegen neue aus.
2. Drücken Sie die **[SENSOR / WI-FI]**-Taste auf der Basisstation, um in den Sensor-Synchronisationsmodus zu gelangen (wie durch die blinkende Antenne angezeigt).

13.3 Zurücksetzen und Werksreset

Um die Basisstation zurückzusetzen und neu zu starten, drücken Sie einmal die **[RESET]**-Taste oder entfernen Sie die Backup-Batterie und ziehen Sie dann das Netzteil ab.
Um die Werkseinstellungen wiederherzustellen und alle Daten zu löschen, halten Sie die **[RESET]**-Taste 6 Sekunden lang gedrückt.

13.4 Wartung des drahtlosen 8-in-1 Multisensors

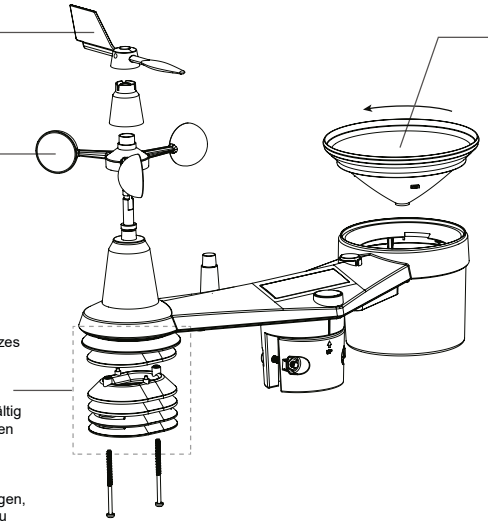

Die Lebenserwartung einer Wetterstation wird weitgehend von ihrer Umgebung beeinflusst, siehe die folgenden Beispiele: Küstengebiete, Sumpfgebiete oder Feuchtgebiete. Salzhaltige Luft, Salznebel und Übersäuerung sind die schwierigsten Bedingungen für die Lebensdauer einer Wetterstation. Sie können Lager, Sensorplatten (Temperatur, Feuchtigkeit usw.), Montageteile und andere bewegliche Teile korrodieren lassen. In diesem Umfeld wird sich die erwartete Produktlebensdauer verringern. Unsere Platinen sind konform beschichtet, um diese Korrosion zu verhindern. Digitale Thermometer- und Hygrometersensoren sind auf die sich ändernde Widerstandsfähigkeit des Metalls angewiesen, so dass Korrosion schneller auftritt, wenn sie über längere Zeit einer hohen Luftfeuchtigkeit ausgesetzt sind. Längerer Kontakt mit hoher Luftfeuchtigkeit, sei sie salzig oder sauer, kann leicht zum vorzeitigen Ausfall von Metallteilen führen. In einer heißen und trockenen Umgebung wird die Lebensdauer nicht so stark beeinflusst. Auch Wirbelstürme und tropische Stürme können die Lebensdauer von Wetterstationen verkürzen.

14. Fehlerbehebung

Problem	Lösung
Der 8-in-1-Multisensor hat eine schwache oder gar keine Verbindung.	1. Stellen Sie sicher, dass sich der Multisensor innerhalb der Übertragungsreichweite befindet. 2. Falls das Problem weiterhin besteht, setzen Sie den Sensor zurück und synchronisieren Sie ihn erneut mit der Basisstation.
Keine WLAN-Verbindung	1. Überprüfen Sie das WLAN-Symbol auf dem Display; es sollte angezeigt werden, wenn die Verbindung erfolgreich hergestellt wurde 2. Vergewissern Sie sich auf der Seite SETUP der Basisstation, dass die WLAN-Einstellungen (Name des Routers, Sicherheitstyp, Passwort) korrekt sind 3. Stellen Sie sicher, dass Sie mit dem 2,4-GHz-Frequenzband des WLAN-Routers verbunden sind (5 GHz wird nicht unterstützt)

Das Gerät kann nicht zu WSLink hinzugefügt werden	1. Vergewissern Sie sich, dass Sie die neueste Version von WSLink nutzen 2. Stellen Sie sicher, dass sich Ihr Gerät im AP-Modus befindet. 3. Stellen Sie sicher, dass kein anderes Smartphone mit Ihrem Gerät verbunden ist.
Nach der Ersteinrichtung werden die Daten nicht bei WUnderground oder Weathercloud angezeigt	1. Bitte beachten Sie, dass es ein paar Minuten bis ein paar Stunden dauern kann, bis WUnderground oder Weathercloud Ihre hochgeladenen Daten validiert haben. 2. Versuchen Sie, die WUnderground- oder Weathercloud-Website zu aktualisieren.
Daten werden nicht an übermittelt PWL, WUnderground oder Weathercloud	1. Stellen Sie sicher, dass die WLAN-Verbindung der Basisstation stabil ist. 2. Vergewissern Sie sich auf der Seite SETUP der Basisstation, dass Ihre Stations-ID und Ihr Stationsschlüssel korrekt sind.
Falsche Niederschlagswerte	1. Vergewissern Sie sich, dass der Regenmesser sauber ist für das reibungslose Funktionieren der Kippwanne . 2. Stellen Sie sicher, dass der Sensor stabil und waagerecht montiert ist, damit die Kippwanne korrekt funktionieren kann.
Temperaturmessung tagsüber zu hoch	1. Platzieren Sie den Sensor in einem offenen Bereich und mindestens 1,5 m über dem Boden. 2. Achten Sie darauf, dass sich der Sensor nicht zu nahe an wärmeerzeugenden Quellen oder Bauten, wie z.B. Gebäuden, Bürgersteigen, Wänden oder Klimaanlagen, befindet.
Über Nacht kann sich unter dem UV-Sensor etwas Kondenswasser bilden	Dieses verschwindet, wenn die Temperatur tagsüber wieder ansteigt, und beeinträchtigt die Leistung des Geräts nicht.

15. Technische Daten

15.1 Basisstation

Allgemeine Angaben	
Maße (B x H x T)	219 x 200 x 26mm (8.6 x 7.9 x 1.0 in) ohne Standfuß
Gewicht	670g (ohne Batterien)
Hauptspannungsversorgung	DC 5 V, 1A Adapter
Backup-Batterie	CR2032
Betriebstemperaturbereich	-5˚C ~ 50˚C
Luftfeuchtigkeitsbereich	RH 10~90% nicht kondensierend
Unterstützter Sensor	- 1x Drahtloser 8-in-1-Multisensor - Drahtloser Thermo-Hygrosensor
Funksignal-Frequenz (je nach Landesversion)	868Mhz (EU- oder UK-Version)
Spezifikationen für zeitbezogene Funktionen	
Zeitanzeige	HH (Stunden): MM (Minuten)
Zeitformat	12 Stunden AM / PM oder 24 Stunden
Datumsanzeige	DD (Tage) / MM (Monate) oder MM / DD
Zeitsynchronisierungsmethode	Internet-Zeitsynchronisation
Sprachen für den Wochentag	EN / DE / FR / ES / IT / NL / RU
Einrichtungsapp	
App-Name	WSLink 1.6 oder später
App-Download-Plattform	Google play und Apple Store
Unterstützte Plattformen	Android-Smartphone oder iPhone

Weather platform	
ProWeatherLive	
Website	https://proweatherlive.net
App Name	ProWeatherLive
Unterstützte Plattform	Android-Smartphone oder iOS (iPhone)
WUnderground	
Website	https://www.wunderground.com
Weathercloud	
Website	https://weathercloud.net
WI-FI communication specification	
Standard	802.11 b/g/n
Betriebsfrequenz :	2.4GHz
Unterstützter Router-Sicherheitstyp	WPA / WPA2, WPA3, OPEN, WEP (WEP unterstützt nur hexadezimale Passwörter)
Barometer (Hinweis: Daten werden von der Konsole erkannt)	
Barometer Einheit	hPa, inHg und mmHg
Messbereich	540 ~ 1100hPa
Genauigkeit	(700 ~ 1100hPa ± 5hPa) / (540 ~ 696hPa ± 8hPa) (20.67 ~ 32.48inHg ± 0.15inHg) / (15.95 ~ 20.55inHg ± 0.24inHg) (525 ~ 825mmHg ± 3.8mmHg) / (405 ~ 522mmHg ± 6mmHg) Typical at 25°C (77°F)
Auflösung	1hPa / 0.01inHg / 0.1mmHg
Innentemperatur (Hinweis: Daten werden von der Konsole erfasst)	
Temperatureinheit	°C und °F
Genauigkeit	≤0°C ± 2°C (≤32°F ± 3.6°F) >0 °C ± 1°C (>32 °F ± 1.8°F)
Auflösung	°C / °F (1 Nachkommastelle)
Raumluftfeuchtigkeit (Hinweis: Daten werden von der Konsole erfasst)	
Luftfeuchtigkeitseinheit	%
Genauigkeit	1 ~ 9% RH ± 8% RH @ 25°C (77°F) 10 ~ 90% RH ± 5% RH @ 25°C (77°F) 90 ~ 99% RH ± 8% RH @ 25°C (77°F)
Auflösung	1%
Außentemperatur (Hinweis: Daten werden vom 8-in-1-Sensor erfasst)	
Temperatureinheit	°C und °F
WBGT-Anzeigebereich	10 ~ 50°C
Fühlt sich an wie ein Anzeigebereich	-65 ~ 50°C
Anzeigebereich des Hitzeindex	26 ~ 50°C
Windchill-Anzeigebereich	-65 ~ 18°C (Windgeschwindigkeit > 4.8km/h)
Anzeigebereich Taupunkt	-20 ~ 80°C
Genauigkeit	0.1 ~ 60°C ± 0.4°C (32.2 ~ 140°F ± 0.7°F) -19.9 ~ 0°C ± 0.7°C (-3.8 ~ 32°F ± 1.3°F) -40 ~ -20°C ± 1°C (-40 ~ -4°F ± 1.8°F)
Auflösung	°C / °F (1 Nachkommastelle)
Außenluftfeuchtigkeit (Hinweis: Daten werden vom 8-in-1-Sensor erfasst)	
Luftfeuchtigkeitseinheit	%

Genauigkeit	1~9% RH ± 5% RH @25°C (77°F) 10~90% RH ± 3.5% RH @25°C (77°F) 91~99% RH ± 5% RH @25°C (77°F)
Auflösung	1%
Windgeschwindigkeit und -richtung (Hinweis: Daten werden vom 8-in-1-Sensor erfasst)	
Einheit Windgeschwindigkeit	mph, m/s, km/h und knots
Anzeigebereich der Windgeschwindigkeit	0 ~ 112mph, 50m/s, 180km/h, 97knots
Auflösung	mph, m/s, km/h und Knoten (1 Nachkommastelle)
Genauigkeit der Geschwindigkeit	< 5m/s: +/- 0.8m/s; > 5m/s: +/- 10% (je nachdem, welcher Wert größer ist)
Anzeigemodus der Windrichtung	16 Richtungen
Regen (Hinweis: Daten werden vom 8-in-1-Sensor erfasst)	
Einheit für Niederschlag	mm und in
Einheit für die Regenrate	mm/h und in/h
Genauigkeit	±7% oder 1 Spitze
Bereich	0 ~ 19999mm (0 ~ 787.3 in)
Auflösung	0,254 mm (3 Dezimalstellen in mm)
UV-Index (Hinweis: Daten werden vom 8-in-1-Sensor erfasst)	
Anzeigebereich	0 ~ 16
Auflösung	Integer
Lichtintensität (Hinweis: Daten werden vom 8-in-1-Sensor erfasst)	
Einheit der Lichtintensität	Klux, Kfc und W/m²
Anzeigebereich	0 ~ 200Klux
Auflösung	Klux, Kfc und W/m² (2 Dezimalstellen)

15.2 8-in-1-Funksensor

Maße (B x H x T)	343.5 x 393,5 x 136mm (13,5 x 15,5 x 5,35in) installierte Montage
Gewicht	610 g (Batterien nicht enthalten)
Hauptspannungsversorgung	3 x 1,5-V-Batterien der Größe AA (nicht wiederaufladbare Lithium-Batterien empfohlen)
Wetterdaten	Temperatur, Luftfeuchtigkeit, Windgeschwindigkeit, Windrichtung, Niederschlag, UV-Index und Lichtintensität
Funksignal-Übertragungsbereich	150 m
Funkfrequenz (abhängig von der Landesversion)	868 Mhz (EU oder UK)
Übertragungsintervall	12 Sekunden
Betriebstemperaturbereich	-40 ~ 60°C (-40 ~ 140°F) Nicht wiederaufladbare Lithium-Batterien für niedrige Temperaturen erforderlich
Betriebsluftfeuchtigkeitsbereich	1% ~ 99% RH

16. EG-Konformitätserklärung

CE Die Bresser GmbH erklärt hiermit, dass der Funkanlagentyp mit der Artikelnummer 7004406 der Richtlinie 2014/53/EU entspricht. Der vollständige Text der EG-Konformitätserklärung ist unter folgender Internetadresse abrufbar: www.bresser.de/download/7004406/CE/7004406_CE.pdf, www.bresser.de/download/7004406/CE/7004406_CE.pdf

16.1 ENTSORGUNG

Entsorgen Sie die Verpackungsmaterialien sortenrein. Beachten Sie bitte bei der Entsorgung des Geräts die aktuellen gesetzlichen Bestimmungen. Informationen zur fachgerechten Entsorgung erhalten Sie bei den kommunalen Entsorgungsdienstleistern oder dem Umweltamt.

Entsorgen Sie Elektrogeräte nicht über den Hausmüll! Gemäß der Richtlinie 2002/96/EG des Europäischen Parlaments über Elektro- und Elektronik-Altgeräte und deren Umsetzung in deutsches Recht müssen gebrauchte Elektrogeräte getrennt gesammelt und einer umweltgerechten Verwertung zugeführt werden.

Gemäß den Vorschriften für Batterien und Akkus ist die Entsorgung im normalen Hausmüll ausdrücklich verboten. Bitte entsorgen Sie Ihre gebrauchten Batterien wie gesetzlich vorgeschrieben – an einer lokalen Sammelstelle oder im Einzelhandel. Die Entsorgung über den Hausmüll verstößt gegen die Batterie-Richtlinie.

Batterien, die Giftstoffe enthalten, sind mit einem Zeichen und einem chemischen Symbol gekennzeichnet. „Cd“ = Cadmium, „Hg“ = Quecksilber, „Pb“ = Blei.

Cd[1] Hg[2] Pb[3]

[1] Batterie enthält Cadmium
[2] Batterie enthält Quecksilber
[3] Batterie enthält Blei

Garantie

Die reguläre Garantiezeit für dieses Produkt beträgt 5 Jahre und beginnt am Tag des Kaufs.
Bitte bewahren Sie den Kaufbeleg (Kassenbon/Rechnung) als Nachweis für den Kauf sorgfältig auf.
Während der Garantiezeit werden defekte Geräte von Ihrem Fachmarkt vor Ort angenommen. Alternativ können Sie per Email unter ***service@bresser.de*** Kontakt mit der Servicestelle aufnehmen. Hier erhalten Sie detaillierte Informationen zu einer möglichen Retoure. Im Garantiefall erhalten Sie in jedem Fall ein neues oder repariertes Gerät kostenlos zurück. Die Entscheidung, ob eine Reparatur oder ein Tausch des Gerätes erfolgt, obliegt dem Garantiegeber.

Die Garantie erlischt, wenn am Kaufgegenstand entstandene Mängel auf folgende Umstände zurückzuführen sind:
- nicht sachgemäße Benutzung
- fahrlässige oder vorsätzliche Beschädigung durch Eigenverschulden und/oder nicht authorisierte Dritte
- fahrlässige oder vorsätzliche Beschädigung durch den Käufer und/oder Dritte
- Reparaturen oder Abänderungen, die von fremder Seite ohne unsere Beauftragung vorgenommen wurden
- Veränderungen oder Beschädigungen infolge höherer Gewalt (Unwetter, Hagel, Feuer, Stromausfall, Blitzschlag, Überschwemmung, Schneeschaden, Frosteinwirkung und sonstige Einwirkung durch Tiere, usw.)

Die Garantie erlischt ferner, wenn ein beschädigter und/oder unleserlicher oder unvollständiger Kaufbeleg vorgelegt wird.
Die gesetzlichen Gewährleistungsansprüche, deren Inanspruchnahme kostenlos ist, bleiben hierdurch unberührt.

Garantiegeber ist die BRESSER GmbH, Gutenbergstr. 2, 46414 Rhede, Deutschland.

Nach Ablauf der Garantiezeit haben Sie ebenfalls die Möglichkeit, ein defektes Gerät zwecks Reparatur zu übersenden. Nach Ablauf der Garantiezeit anfallende Reparaturen sind kostenpflichtig. Sie erhalten vor Ausführung der Reparatur einen Kostenvoranschlag von uns.

Im Falle einer Retoure beachten Sie bitte Folgendes:
Nehmen Sie vor einer Rücksendung per Email unter service@bresser.de Kontakt mit der Servicestelle auf! Achten Sie darauf, dass der Artikel sorgfältig verpackt verschickt wird. Nutzen Sie nach Möglichkeit die Originalverpackung. Füllen Sie die Retourenmeldung (siehe Rückseite) aus und legen Sie diese zusammen mit einer Kopie des Kaufbelegs der Sendung bei. ***Unfrei-Sendungen können nicht angenommen werden!***

Servicestelle: Bresser GmbH
Retourenabwicklung
Gutenbergstr. 2
D - 46414 Rhede
Deutschland

RETOURENMELDUNG

RETURNS FORM / DÉCLARATION DE RETOUR / RETOURMELDING / NOTIFICA DI RINVIO / NOTA DE DEVOLUCIÓN / RELATÓRIO DE DEVOLUÇÃO
ΔΕΛΤΙΟ ΕΠΙΣΤΡΟΦΗΣ / RETURNERINGSFORMULAR / RETURMEDDELANDE / PALAUTUSSAATE / HLÁŠENÍ O VRÁCENÍ / FORMULARZ ZWROTÓW
OBRAZEC ZA POVRATNO POŠILJKO / HLÁSENIE O VRÁTENÍ / VISSZAKÜLDÉSI SZELVÉNY / FORMULAR DE RETURNARE
PRIJAVA ZA POVRATNO SLANJE / ÎADE BILDIRISI / ФОРМУЛЯР ЗА ВРЪЩАНЕ НА СТОКА / ИЗВЕЩЕНИЕ О ВОЗВРАТЕ

Name, Vorname .....

Surname, first name / Nom, prénom / Achternaam, voornaam / Cognome, nome / Apellido, nombre / Apelido, nome / Επίθετο, όνομα / Fornavn, efternavn / Namn, förnamn / Nimi, etunimi Jméno, příjmení / Nazwisko, imię / Priimek, ime / Meno, priezvisko / Vezetéknév, keresztnév / Nume, prenume / Prezime, ime / Soyadı, Adı / Фамилия, Име / Фамилия, Имя

Straße, Hausnr. .....

Street, house no. / Rue, numéro de rue / Straat, huisnummer / Via, n° civico / Calle, Número / Rua, número / Οδός, Αρ. / Vej, husnummer / Gata, nr · Jakeluosoite / Ulice, číslo domu Ulica i numer domu / Ulica, hišna št. / Ulica, číslo domu / Utca, házszám / Strada, numărul / Ulica, kućni broj / Cadde, Bina No. / Улица, Номер. / Улица/№ дома

PLZ, Ort .....

Postcode, city / CP, commune / Postcode, woonplaats / CAP, Località / C.P., Localidad / CP, Local / T.K., Πόλη / Postnummer, by / Postnr, ort / Postinumero ja -toimipaikka / PSČ, obec Kod pocztowy i miejscowość / Poštna št., kraj / PSČ, obec / Postai irányítószám, Helység / Cod poştal, localitate / P. Br., mjesto / PK, Yer / Пощенски код, Населено място Индекс, нас. пункт

Telefon .....

Telephone / Téléphone / Telefoon / Telefono / Teléfono / Telefone / Τηλέφωνο / Puhelin / Telefón / Телефон

E-mail .....

Produktbezeichnung .....

Product name / Désignation du produit / Productnaam / Descrizione del prodotto / Denominación del producto / Designação do produto / Ονομασία προϊόντος Produktbetegnelse / Produktbeteckning / Tuote / Označení produktu / Nazwa produktu / Oznaka izdelka / Označenie produktu / A termék megnevezése / Denumirea produsului / Naziv proizvoda / Ürün Tanımı / Наименование на продукта / Название изделия

Transaktions-/RMA-Nr.* .....

Transaction no. or RMA no. / N° de dossier / Referentienr. / Numero pratica / N.º de expediente / N.º processo / Κωδ. συναλλαγής / Sagsnummer / Fallets nr / Käsittelynro / Č. případu Nr zdarzenia / Št. postopka / Č. prípadu / Műveletszám / Nr. procedură / Broj za obradu. / Olay No. / Пореден номер. / № операции

Kaufdatum .....

Date of purchase / Date d'achat / Aankoopdatum / Data d'acquisto / Fecha de compra / Data de compra / Ημ/νία αγοράς / Købsdato / Köpedatum / Ostopäivä / Datum koupě Data zakupu / Datum nakupa / Dátum kúpy / Vásárlás dátuma / Data cumpărării / Datum kupovine / Satın alma tarihi / Дата на покупка / Дата покупки

Kurze Fehlerbeschreibung

Short description of defect / Courte description du problème / Korte probleemomschrijving / Descrizione sintetica dell'anomalia / Descripción breve del error / Breve descrição da avaria / Σύντομη περιγραφή του προβλήματος / Kort beskrivelse af fejlen / Kortfattad felbeskrivning / Vian lyhyt kuvaus / Stručný popis závady Krótki opis usterki / Kratek opis napake / Stručný popis poruchy / Rövid hibaleírás / Scurtă descriere a defecţiunii / Kratak opis pogreške / Kısa kusur tarifi Кратко описание на проблема / Краткое описание неисправности

.....

.....

.....

Unterschrift .....

Signature / Handtekening / Firma / Assinatura / Υπογραφή / Underskrift / Allekirjoitus / Podpis / Aláírás / Semnătură / Potpis / Îmza / Подпис / Подпись

Ihr Händler

Your dealer / Votre vendeur spécialisé / Uw speciaalzaak Il rivenditore / Su proveedor / Ο προμηθευτής σας Din forhandler / Din återförsäljare / Laitteen myyjä Váš odborný dodavatel / Państwa sprzedawca Vaš strokovni trgovec / Váš špecializovaný dodávateľ Ön kereskedője / Dealerul dvs. / Vaš stručni trgovac Sizin satıcı kuruluşunuz / Вашият продавач / Ваш дилер :

Name/Nom/Naam/Nome/Nombre/Όνομα/Jméno/Nazwisko/Název/Име

.....

Adresse/Address/Adres/Indirizzo/Dirección/Endereço/Διεύθυνση/Adresa/Адрес

.....

.....

Land/Country/Pays/Paese/País/Χώρα/Stát/Kraj/Krajiny/Държава .....

Telefon/Telephone/Téléphone/Telefoon/Telefono/Teléfono/Telefone/τηλεφώνου/Telefonní/Telefón/Телефон

.....

E-Mail/E-мейл .....

---

produktabhängig, erhält Ihr Händler ggf. bei Retourenanmeldung / dependent on the product being returned your dealer may receive a returns notification / reçu le cas échéant et en fonction du produit par votre distributeur en cas de demande de retour de marchandise / afhankelijk van het product is uw dealer verantwoordelijk voor de retouraanmelding / in base al tipo di prodotto, fornito al concessionario nel caso di avviso di reso / en función del producto, si lo recibe su distribuidor o en caso de notificación de devolución / em função do produto, o seu distribuidor recebe event. na mensagem de envio / ανάλογα με το προϊόν, ο έμπορός σας ενδέχ. να λάβει δήλωση επιστροφής / afhængigt af produktet modtager din forhandler i givet fald en returneringskvittering / produktberoende, får din återförsäljare ev. vid returanmälan / tuotekohtainen, myyjä saa tarvittaessa ilmoitettaessa palautuksesta / v závislosti na výrobku, dostane váš prodejce případně při nahlášení vrácení / w zależności od produktu, Państwa sprzedawca może otrzymać przy zgłoszeniu zwrotu / odvisno od izdelka, prejme vaš trgovec, če potrebno, pri vračilu izdelka / v závislosti od výrobku, dostane váš predajca prípadne pri nahlásení vrátenia / terméktől függ, az Ön kereskedője kapja adott esetben visszaküldés esetén / în funcţie de produs, obţinut de dealerul dvs. la înregistrarea pentru returnare / ovisno o proizvodu, prima Vaš trgovac eventualno prilikom prijave povrata / Söz konusu ürüne bağlı olarak sizin satıcı kuruluşunuza bir iade bildirisi gönderilmektedir / е зависимост от продукта, получава се от Вашия продавач, в случай на връщане на продукта за смяна / зависит от продукта, продавец получает в соотв. случае при поступлении счета за обратную доставку

Service

DE AT CH BE

Bei Fragen zum Produkt und eventuellen Reklamationen nehmen Sie bitte zunächst mit dem Service-Center Kontakt auf, vorzugsweise per E-Mail.

E-Mail: service@bresser.de
Telefon*: +49 28 72 80 74 210

BRESSER GmbH
Kundenservice
Gutenbergstr. 2
46414 Rhede
Deutschland

*Lokale Rufnummer in Deutschland (Die Höhe der Gebühren je Telefonat ist abhängig vom Tarif Ihres Telefonanbieters); Anrufe aus dem Ausland sind mit höheren Kosten verbunden.

GB IE

Please contact the service centre first for any questions regarding the product or claims, preferably by e-mail.

E-Mail: service@bresseruk.com
Telephone*: +44 1342 837 098

BRESSER UK Ltd.
Suite 3G, Eden House
Enterprise Way
Edenbridge, Kent TN8 6HF
Great Britain

*Number charged at local rates in the UK (the amount you will be charged per phone call will depend on the tariff of your phone provider); calls from abroad will involve higher costs.

FR BE

Si vous avez des questions concernant ce produit ou en cas de réclamations, veuillez prendre contact avec notre centre de services (de préférence via e-mail).

E-Mail: sav@bresser.fr
Téléphone*: 00 800 6343 7000

BRESSER France SARL
Pôle d'Activités de Nicopolis
314 Avenue des Chênes Verts
83170 Brignoles
France

*Prix d'un appel local depuis la France ou Belgique

NL BE

Als u met betrekking tot het product vragen of eventuele klachten heeft kunt u contact opnemen met het service centrum (bij voorkeur per e-mail).

E-Mail: info@bresserbenelux.nl
Telefoon*: +31 528 23 24 76

BRESSER Benelux
Smirnoffstraat 8
7903 AX Hoogeveen
The Netherlands

*Het telefoonnummer wordt in het Nederland tegen lokaal tarief in rekening gebracht. Het bedrag dat u per gesprek in rekening gebracht zal worden, is afhankelijk van het tarief van uw telefoon provider; gesprekken vanuit het buitenland zullen hogere kosten met zich meebrengen.

ES PT

Si desea formular alguna pregunta sobre el producto o alguna eventual reclamación, le rogamos que se ponga en contacto con el centro de servicio técnico (de preferencia por e-mail).

E-Mail: servicio.iberia@bresser-iberia.es
Teléfono*: +34 91 67972 69

BRESSER Iberia SLU
c/Valdemorillo,1 Nave B
P.I. Ventorro del Cano
28925 Alcorcón Madrid
España

*Número local de España (el importe de cada llamada telefónica dependen de las tarifas de los distribuidores); Las llamadas des del extranjero están ligadas a costes suplementarios..

Notizen

Notizen

Bresser GmbH
Gutenbergstraße 2
46414 Rhede · Germany

www.bresser.de

@BresserEurope

Bresser UK Ltd.
Eden House, Enterprise Way
Edenbridge, Kent TN8 6HF
Great Britain

Errors and technical changes reserved. · Irrtümer und technische Änderungen vorbehalten.
Manual_7004406_WIFI-8-in-1-Weathercenter_de-en_BRESSER_v062024a